ԷԼԵԿՇԻՆ

ՆԱԽԱԳԻԾ

ՀՀ ՍՅՈՒՆԻՔԻ ՄԱՐԶԻ ՄԵՂՐԻ ՀԱՄԱՅՆՔԻ ՄԵՂՐԻ ՔԱՂԱՔԻ ՓԱՐԱՄԱԶ ՓՈՂՈՑԻ ԹԻՎ 14 ԲԱԶՄԱԲՆԱԿԱՐԱՆ ՇԵՆՔԻ ՏԱՆԻՔԻ ՎԵՐԱՆՈՐՈԳՄԱՆ

Сканировано с CamScanner

<< ԷԼԵԿՇԻՆ >> ՍՊԸ

<u>ՆԱԽԱԳԻԾ</u>

ՀՀ ՍՅՈՒՆԻՔԻ ՄԱՐԶԻ ՄԵՂՐԻ ՀԱՄԱՅՆՔԻ ՄԵՂՐԻ ՔԱՂԱՔԻ ՓԱՐԱՄԱԶ ՓՈՂՈՑԻ
ԹԻՎ 14 ԲԱԶՄԱԲՆԱԿԱՐԱՆ ՇԵՆՔԻ ՏԱՆԻՔԻ ՎԵՐԱՆՈՐՈԳՄԱՆ

ՊԱՏՎԵՐ՝ ՍՄ-ՄՀ-ԳՀԾՁԲ – 24/06

ՊԱՏՎԻՐԱՏՈՒ՝ ՄԵՂՐԻԻ ՀԱՄԱՅՆՔԱՊԵՏԱՐԱՆ

ՀԱՄԱՁԱՅՆԵՑՎԱԾ Է

ՄԵՂՐԻ ՀԱՄԱՅՆՔԻ ՂԵԿԱ[illegible] Բ. ԱՆԴՐԵԱՍՅԱՆ

ԼԻՑԵՆԶԻԱ ՔՊԼ-000538

<<ԷԼԵԿՇԻՆ>> ՍՊԸ ՏՆՕ[illegible] Հ. ԴԱՎԹՅԱՆ

Ն.Գ.Ճ. [illegible]ԱՐԱՖՅԱՆ

Ք. ՎԱՆԱՁՈՐ 2024թ.

Сканировано с CamScanner

ՀԱՅԱՍՏԱՆԻ ՀԱՆՐԱՊԵՏՈՒԹՅԱՆ ՔԱՂԱՔԱՇԻՆՈՒԹՅԱՆ ԿՈՄԻՏԵ

ԼԻՑԵՆԶԻԱ

ՔՊԼ-000538, 2-րդ դաս

(սերիան, համարը, դասը)

ՔԱՂԱՔԱՇԻՆԱԿԱՆ ՓԱՍՏԱԹՂԹԵՐԻ ԿԱԶՄՈՒՄ՝ ԲԱՑԱՌՈՒԹՅԱՄԲ ԿՈՆՍՏՐՈՒԿՏՈՐԱԿԱՆ ԵՎ ՃԱՐՏԱՐԱՊԵՏԱԿԱՆ ՄԱՍԵՐԻ

(քաղաքաշինության բնագավառում գործունեության տեսակը)

ՏՐՎԱԾ Է

2024-09-05, «ԷԼԵԿՇԻՆ» ՍՊԸ

(լիցենզիան տալու տարեթիվը, ամիսը, օրը, քաղաքաշինության գործունեության սուբյեկտի անվանումը,

ՀՀ, ԼՈՌԻ, ՎԱՆԱՁՈՐ, ՎԱՆԱՁՈՐ, ԱՎԵՏԻՍՅԱՆ Փ., 9-1

գտնվելու վայրը՝ այդ թվում, անհատ ձեռնարկատիրոջ դեպքում՝ անունը, ազգանունը և բնակության վայրը)

Գործողության ժամկետը՝ 05.09.2029թ.

(օրը, ամիսը, տարեթիվը)

ՀՍԿԻՉ ՀԱՄԱՐ՝ UGA7-9BA7-58C6-B3D6

Սույն փաստաթուղթը տրված է բացառապես էլեկտրոնային եղանակով: Փաստաթղթի վավերականության ստուգումն ու էլեկտրոնային բնօրինակի ներբեռնումը հնարավոր է իրականացնել https://verify.e-gov.am Հայաստանի Հանրապետության պաշտոնական փաստաթղթերի վավերականության ստուգման միասնական համակարգի կայքում մուտքագրելով հսկիչ համարը կամ սքանավորելով արագ արձագանքման ծածկագիրը (QR Code):

Сканировано с CamScanner

«ՀԱՍՏԱՏՈՒՄ ԵՄ»

«ԶԵՓՅՈՒՌ ԱՐՏ» ՍՊԸ տնօրեն՝

______________ Է. Բաղդասարյան

«__03___» ___05____2024թ.

ԵԶՐԱԿԱՑՈՒԹՅՈՒՆ

ՀՀ Սյունիքի մարզի ք. Մեղրի, Փարամազի 14 հասցեում գտնվող բազմաբնակարան բնակելի շենքի և տանիքի տեխնիկական վիճակի, հետագա շահագործման հնարավորության և անհրաժեշտ միջոցառումների կիրառության վերաբերյալ:

Սույն եզրակացությունը տրվում է համաձայն Մեղրիի համայնքապետարանի, «Ագարակի պղնձամոլիբդենային կոմբինատ» ՓԲԸ-ի և «ԶԵՓՅՈՒՌ ԱՐՏ» ՍՊԸ-ի միջև 2024թ ապրիլի 25-ին կնքված N 02 պայմանագրի: Եզրակացություն տալու նպատակով «ԶԵՓՅՈՒՌ ԱՐՏ» ՍՊԸ-ի կողմից (Շենքերի և շինությունների տեխնիկական վիճակի հետազննության Պետ. լիցենզիա N15554 տրված 30.10.2012թ.) կատարվել է ք. Մեղրի, Փարամազի 14 հասցեում գտնվող բազմաբնակարան բնակելի շենքի ակնադիտական հետազննություն, չափագրման ու լուսանկարման աշխատանքներ:

Շենքի ծավալահատակագծային և կոնստրուկտիվ լուծումները

Մեղրի քաղաքի Փարամազի 14 հասցեում գտնվող շենքը ուղղանկյունաձև հատակագծով, 5 հարկանի, մեկ շքամուտքով, 24.0x15.0մ արտաքին եզրաչափերով, բազմաբնակարան բնակելի շենք է (տես նկ.1): Այն կառուցվել է 1974 թվականին: Առաջին հարկի հատակի նիշը շենքի ճակատներում բարձր է սալվածքից մոտ 15-20սմ-ով: Տիպային հարկի բարձրությունը 3.0մ է: Շենքը գլխավոր և հետին

Сканировано с CamScanner

ճակատների կողմից ունի 1.40մ լայնությամբ բաց տնտեսական, իսկ կողային ճակատների կողմից՝ 0.90մ լայնությամբ բարձակային պատշգամբներ: Շենքի մուտքը նախատեսված է գլխավոր և հետին ճակատների կողմից:

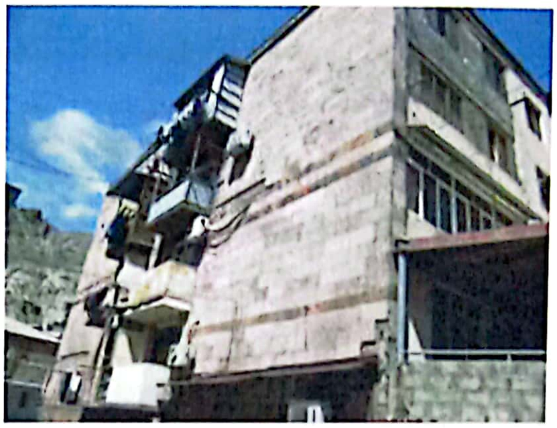

Նկ. 1 Շենքի ճակատների տեսքերը

Շենքի կոնստրուկտիվ լուծումները

Շենքի կոնստրուկտիվ լուծումը տրված է կրող երկայնական ու կապող լայնական պատերով: Շենքի կոնստրուկտիվ տարրերն ունեն հետևյալ բնութագրերը.

- Հիմքերը ժապավենային են:
- Պատերն իրականացվել են կանոնավոր կտրվածքի տուֆաքարերի կրկնակի քարաշարվածքով, ցեմենտաավազային շաղախի կիրառմամբ և ունեն 50-55սմ հաստություն: Պատերի երեսշարը գլխավոր ճակատում իրականացվել է սրբատաշ տուֆաքարերի սալիկներով, իսկ հետին և կողային ճակատներում երեսշարը բացակայում է: Պատերի պատվանդանային մասերը մոտ 50-60սմ բարձրությամբ իրականացվել է սրբատաշ բազալտաքարերի շարվածքով: Երկայնական պատերի միջառանցքային հեռավորությունները 6.0 և 3.0մ են: Պատերի ողջ պարագծով, ծածկերի նիշերում իրականացված են միաձույլ ե/բ հակասեյսմիկ գոտիներ:
- Միջհարկային ծածկերն ու վերնածածկն իրականացված են հավաքովի ե/բ կլորանցքավոր սալերով:
- Սանդուղքներն իրականացված են հավաքովի ե/բ աստիճանաքայլերով ու հարթակներով:
- Միջնորմներն իրականացված են 20 և մասամբ 10 սմ հաստությամբ պեմզոբետոնե մանրասալերով:

Сканировано с CamScanner

- Տանիքը քառալանջ է, արտաքին կազմակերպված ջրահեռացմամբ: Իրականացված է փայտյա ծպեղնային ու կավարամածային կոնստրուկցիաներով և ծածկված է ասբոշիֆերների ալիքավոր թերթերով:

- Սալվածքն ասֆալտբետոնից է, որոշ հատվածամասերում բացակայում է:

Հետազննության արդյունքում պարզվել է.

1. Շենքը կառուցվել է մինչև 1988թ. ավերիչ երկրաշարժը, ուստի ակնհայտ է, որ շենքի կոնստրուկտիվ լուծումներում կան անհամապատասխանություններ Հայաստանի Հանրապետությունում ներկայումս գործող «Սեյսմակայուն շինարարություն. Նախագծման նորմեր» ՀՀՇՆ 20.04- շիննորմերի պահանջների հետ: Շենքի կոնստրրուկտիվ տարրերում հայտնաբերվել են նաև հետևյալ վնասվածքներն ու թերությունները. մասնավորապես՝

1.1 Ապահովված չէ նորմերի 96 կետի թիվ 1 ենթակետը, այն է՝ ծածկերի սալերի միջև կարաններում նախատեսվում է իրականացնել ամրանային հիմնակմախք և լցնել մանրահատիկ բետոնով կամ ցեմենտային ու պոլիմերցեմենտային շաղախով, ինչի հետևանքով ապահովված չէ հավաքովի ե/բ ծածկերի միաձուլությունը, ուստի ծածկերը չեն կարող ծառայել որպես հորիզոնական հարթության մեջ կոշտ և միաձույլ սկավառակներ և չեն կարող ապահովել կրող ուղղաձիգ կոնստրուկցաիների համատեղ աշխատանքն երկրաշարժային ազդեցությունների ժամանակ:

1.2 Բազմամյա տարիների շահագործման ընթացքում շենքի բաց տնտեսական պատշգամբները բնակիչների կողմից լցաշարվել են և վերափոխվել են փակ տնտեսական պատշգամբների: Դրանց մի մասը լցաշարվել են 20սմ, իսկ որոշները 10սմ հաստությամբ պեմզոբետոնե մանրասալերով:

1.3 Պատերի կոնստրուկտիվ լուծումը փաստացի չի համապատասխանում ՀՀ-ում ներկայումս գործող նորմերի թիվ 123 կետի աղյուսակ 12-ի լուծումներից և ոչ մեկին:

1.4 Հետին և գլխավոր ճակատներում բացակայում է պատերի դրսի երեսշարը:

1.5 Պատերի գետնախարսխային մասերը գտնվում են խոնավ վիճակում: Որոշ հատվածամասերում տեղի է ունեցել երեսպատման սալիկների պոկում և թափում (տես նկ.2):

1.6 Տանիքի ակնադիտական հետազննությամբ պարզվել է, որ դրա կոնստրուկտիվ տարրերում առկա են բազմաթիվ զգալի և ուժեղ վնասվածքներ: Տանիքի

Сканировано с CamScanner

ասբոշիֆերների թերթերը մի շարք հատվածամասերում ջարդված կամ ձևախախտված են, մետաղական պաշտպանիչ դետալները որոշ հատվածամասերում նույնպես բացակայում կամ ձևախախտված են (տես նկ.3), ինչի հետևանքով մթնոլորտային տեղումների ջրերը պարբերաբար ներթափանցել են տանիքի կոնստրուկտիվ տարրեր և բնակելի տարածներ՝ առաջացնելով զգալի և ուժեղ վնասվածքներ: Փայտե կոնստրուկցիաների մակերեսներին հայտնաբերվել են նաև կենսաբանական զգալի վնասվածքներ (տես նկ.4):

1.7 Ծպեղնատոքերի և որմնափայտերի ամրակապումն անբավարար է՝ դրանք կապված չեն միմյանց հետ ոլորակապերով կամ մետաղակապերով: Ծպեղնատոքերն իրականացված են տարբեր չափերի ուղղանկյունաձև հատույթ ունեցող փայտանյութերով և տեղադրված են մոտ 1.0մ քայլով: Կանգնակները և թեքանները նույնպես իրականացված են տարբեր չափերի փայտանյութերով: Կանգնակների միջև չկան անհրաժեշտ քանակի ուղղաձիգ կապեր:

1.8 Տանիքի մետաղական հարթ թերթերից իրականացված ջրհորդանները ձևախախտված են, ծալակցվածքները նոսրացել են և մակերևույթի վրա առաջացել է զանգվածային ժանգ: Անվտանգության համար նախատեսված պարսպող ցանցը տեղ-տեղ բացակայում է: Բացակայում են նաև որոշ ծխատարների պաշտպանիչ թիթեղյա դետալները, որի արդյունքում քայքայվել են դրանց բետոնե պաշտպանիչ շերտերը և առաջացել են մինչև 1.0սմ բացվածքի ճաքեր: Անհրաժեշտ է նշել նաև, որ տանիքում առկա է մեծ քանակությամբ շինարարական և կենցաղային աղբ (տես նկ.5):

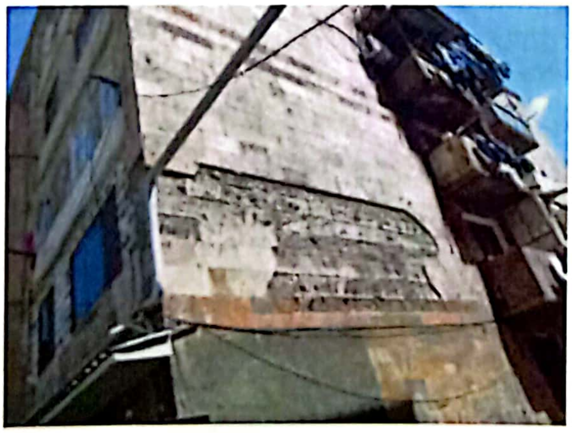

Նկ.2 Պատերում վնասվածքների տեսքեր

Նկ.3 Տանիքածածկույթի վնասվածքների տեսքեր

Сканировано с CamScanner

Նկ.4 Տանիքի փայտե կոնստրուկցիաների և բնակելի տարածքներում վնասվածքների տեսքեր

Сканировано с CamScanner

Նկ.4 Տանիքում այլ վնասվածքների և աղբի տեսքեր

Հիմնվելով հետազննության արդյունքներին եզրակացնում ենք.

1. Համաձայն ՀՀ քաղաքաշինության նախարարի առ 08.12.2009թ. թիվ 282-Ն հրամանով հաստատված «Բնակելի, հասարակական և արտադրական շենքերի ու շինությունների տեխնիկական վիճակի հետազննության մեթոդական ցուցումների». ք. Մեղրի, Փարամազի 14 շենքի տեխնիկական վիճակը գնահատվում է «բավարար» (երկրորդ աստիճան), այն է՝ կոնստրուկտիվ տարրերն ընդհանրապես պիտանի են շահագործման համար, բայց պահանջում են որոշ կապիտալ նորոգում, որն ամենաանհրաժեշտն է տվյալ պահին:

2. Շենքի սեյսմիկ խոցելիության աստիճանը (շենքի վարքը երկրաշարժի դեպքում) գնահատվում է միջին, այն է՝ երբ օբյեկտի տարածքում մինչև 8-9 բալ ըստ MSK-64 սանդղակի (գետնի սպասվելիք առավելագույն արագացումը Amax=0.3g) հնարավոր երկրաշարժի ժամանակ շենքի կոնստրուկցիաներում կարող են առաջանալ զգալի վնասվածքներ՝ վնասվածքի աստիճանը 3-րդ՝ համաձայն ՀՀՇՆ 20.04- նորմերի 24 աղյուսակի:

Сканировано с CamScanner

3. Շենքի տանիքի տեխնիկական վիճակը գնահատվում է «անբավարար» (երկրորդ աստիճան), այն է՝ շահագործումը հնարավոր է միայն նորոգումից հետո:

4. Ելնելով շենքի տանիքի փաստացի տեխնիկական վիճակից, առաջարկվում է ամբողջությամբ քանդել տանիքածածկույթը և այն փոխարինել նոր ծածկույթով: Նորերով փոխարինել փայտե կավարամածային և ծպեղային համակարգի վնասված հատվածամասերը, որը կազմում է մոտ 35-45 տոկոս: Հիմնանորոգել տանիքի կազմակերպված ջրահեռացման համակարգը, վերականգնել անվտանգության համար նախատեսված պարսպող ցանցերը:

5. Շենքի տանիքի նորոգման համար նախատեսվող բոլոր շինարարական աշխատանքները պետք է կատարվեն սահմանված կարգով մշակված և հաստատված նախագծի հիման վրա:

6. Եթե տանիքի շինարարական աշխատանքներն իրականացնելու ընթացքում բացահայտվեն լրացուցիչ միջոցառումներ իրականացնելու անհրաժեշտություն, որոնք ներկայացված չեն սույն եզրակացությունում, ապա դրանք պետք է լուծվեն աշխատանքային կարգով՝ նախագծում կատարելով համապատասխան լրացումներ կամ փոփոխություններ:

Կատարող՝

«ԶԵՓՅՈՒՌ ԱՐՏ» ՍՊԸ-ի առաջատար մասնագետ Հ.Հարությունյան

Сканировано с CamScanner

Լրացուցիչ պահանջներ

1. ՀՀ Սյունիքի մարզի Մեղրի համայնքի Մեղրի քաղաքի Փարամազ փողոցի թիվ 14 բազմաբնակարան բնակելի շենքի տանիքի վերանորոգման աշխատանքներն իրականացնող շինարարական կազմակերպության կողմից անհրաժեշտ է ներկայացնել "Քաղաքաշինական բնագավառում բնակելի, հասարակական և արտադրական" ցանկացած ոլորտի շինարարության իրականացման լիցենզի

2. "Աշխատանքային ռեսուրսներ" որակավորման չափանիշի գնահատման համար սահմանվում են հետևյալ պայմանները՝ մասնակցի աշխատակազմում պետք ընգրկված լինի՝ առնվազն մեկ աշխատակից, որը պետք է ունենա բարձրագույն մասնագիտական կրթություն, ինժեներ-շինարարի որակավորում, ինչպես նաև մասնագիտական առնվազն մեկ տարվա փորձառություն համանման աշխատանքների քաղաքացիական շինարարություն ոլորտում;

3. Շինարարական կազմակերպությունը պետք է համալրված լինի մասնագետներով՝ հարդարող, թիթեղագործ, հյուսն և այլն

4. "Տեխնիկական միջոցներ" որակավորման չափանիշի գնահատման համար սահմանվում են հետևյալ պայմանները՝ աշխատանքների կատարման համար պահանջվում է թվով մեկ հատ՝ բեռնատար ինքնաթափ ավտոմեքենա, ավտոկռունկ

5. Անհրաժեշտ են նաև հետևյալ սարքեր-սարքավորումները մեխանիկական պտուտակահան, հարթաչափ, մետաղահատ մկրատ

6. Պայմանագրի կատարման համար պահանջվող լիցենզիայի տեսակն է՝ շինարարության իրականացում ըստ քաղաքաշինության հետևյալ ոլորտի՝ բնակելի, հասարակական և արտադրական

7. Շինարարության ընթացքում օգտագործվող շինանյութերի տեխնիկական բնութագրերը և երաշխիքային ժամկետները /տես աղյուսակներ 1 և 2/

8. Շինարարության տևողությունը՝ 4 ամիս

9. Աշխատանքների երաշխիքային ժամկետը՝ 1 տարի

Сканировано с CamScanner

ՀՀ Սյունիքի մարզի Մեղրի համայնքի Մեղրի քաղաքի Չարենցի փողոցի թիվ 14 բազմաբնակարան բնակելի շենքի տանիքի վերանորոգման <u>աշխատանքների համար օգտագործվող նյութերի երաշխիքային ժամկետներ</u>

Աղյուսակ 1

N	ՆՅՈՒԹԵՐԻ ՏԵՍԱԿՆԵՐԸ	ԵՐԱՇԽԻՔԱՅԻՆ ԺԱՄԿԵՏ
1.	Տանիքի գունավոր ցինկապատ պրոֆիլավոր թիթեղ	3 տարի
2.	Գունավոր ցինկապատ թիթեղ	3 տարի
3.	Տանիքի փայտանյութ	3 տարի

ՏԵԽՆԻԿԱԿԱՆ ԲՆՈՒԹԱԳԻՐ

ՀՀ Սյունիքի մարզի Մեղրի համայնքի Մեղրի քաղաքի Չարենցի փողոցի թիվ 14 բազմաբնակարան բնակելի շենքի տանիքի վերանորոգման <u>աշխատանքների կատարման ընթացքում օգտագործվող նյութերի</u>

Աղյուսակ 2

N	Անվանում	Չափ-ման միավոր	Տեխնիկական բնութագիր
1	2	3	4
1.	Տանիքի գունավոր ցինկապատ պրոֆիլավոր թիթեղ	քմ	Նվազագույնը 0.5 մմ հաստության, КП-25
2.	Տանիքի փայտանյութ	խմ	Կիսաչոր սոճի 2-րդ տեսակի
3.	Գունավոր ցինկապատ թիթեղ	քմ	Նվազագույնը 0.5 մմ հաստության

Сканировано с CamScanner

ԱՇԽԱՏԱՆՔԱՅԻՆ ԳԾԱԳՐԵՐԻ ՑԱՆԿ

N	ԹԵՐԹԵՐԻ ԱՆՎԱՆՈՒՄԸ	ԹԵՐԹ
1		13
1	ԸՆԴՀԱՆՈՒՐ ՏՎՅԱԼՆԵՐ: ԲԱՑԱՏՐԱԳԻՐ	ՃԸ -1
2	ՏԱՆԻՔԻ ՀԱՏԱԿԱԳԻԾ /ՉԱՓԱԳՐՈՒԹՅՈՒՆ/	ՃԸ -2
3	ՏԱՆԻՔԻ ՀԱՏԱԿԱԳԻԾ /ՆԱԽԱԳԾՎՈՂ/	ՃԸ -3
4	ԾՊԵՂԻ ՀԱՏԱԿԱԳԻԾ /ՉԱՓԱԳՐՈՒԹՅՈՒՆ/	ՃԸ -4
5	ԾՊԵՂԻ ՀԱՏԱԿԱԳԻԾ /ՆԱԽԱԳԾՎՈՂ/	ՃԸ -5
6	ԿՏՐՎԱԾՔ 1-1: ՉԱՓԱԳՐՈՒԹՅՈՒՆ	ՃԸ -6
7	ԿՏՐՎԱԾՔ 1-1: ՆԱԽԱԳԾՎՈՂ	ՃԸ -7
8	ԱՆԿՅՈՒՆԱՅԻՆ ԵՎ ԱՐՏԱՔԻՆ ԾՊԵՂՆԱՌՈՏՔԵՐԻ ՄԻԱՑՄԱՆ ՀԱՆԳՈՒՅՑ: ՏԵՍՔ "Ա"; ՀԱՆԳՈՒՅՑ "Ա":	ՃԸ -8
9	ՀԱՆԳՈՒՅՑՆԵՐ	ՃԸ -9
10	ՉԵՂՆԱԼՈՒՍԱՄՈՒՏԻ ՓԱՅՏԵ ՇԵՐՏԱՓԵՂԿ ՇՓ-1, ՉԵՂՆԱԼՈՒՍԱՄՈՒՏԻ ՓԱՅՏԵ ՇԵՐՏԱՓԵՂԿԻ ՇՓ-1 ՆՅՈՒԹԵՐԻ ՄԱՍՆԱԳԻՐ	ՃԸ -10
11	ՕԴԱՏԱՐ ՈՒՂԻՆԵՐԻ ՀԱՏԱԿԱԳԻԾ:ՏԱՆԻՔԻ ՓԱՅՏԵ ԱՍՏԻՃԱՆՆԵՐԻ ՏԵՍՔ: ՏԱՆԻՔԻ ՓԱՅՏԵ ԱՍՏԻՃԱՆՆԵՐԻ ՆՅՈՒԹԵՐԻ ՄԱՍՆԱԳԻՐ:	ՃԸ -11
12	ՏԱՆԻՔԻ ԱՆՎՏԱՆԳՈՒԹՅԱՆ ՄԵՏԱՂԱԿԱՆ ՃԱՂԱՇԱՐԵՐ: ԿՏՐՎԱԾՔՆԵՐ Ա-Ա: ՀԱՆԳՈՒՅՑ «Ա»:	ՃԸ -12
13	ՏԱՆԻՔԻ ՄԵՏԱՂԱԿԱՆ ՄՏՈՑԻ ԱՍՏԻՃԱՆՆԵՐ, ՏԱՆԻՔԻ ՄԵՏԱՂԱԿԱՆ ՄՏՈՑ, ՄԱՍՆԱԳՐԵՐ	ՃԸ -13
14	ՊՐՈՖԻԼԱՎՈՐ ԹԻԹԵՂԻ ԱՄՐԱՑՄԱՆ ՀԱՆԳՈՒՅՑ:	ՃԸ -14
15	ՏԱՆԻՔԻ ՓԱՅՏԵ ԿՈՆՍՏՐՈՒԿՑԻԱՆԵՐԻ ՄԱՍՆԱԳԻՐ:	ՃԸ -15
16	ՏԱՆԻՔԻ ՔԱՆԴՄԱՆ ԵՎ ՎԵՐԱՆՈՐՈԳՄԱՆ ԱՇԽԱՏԱՆՔՆԵՐԻ ՄԱՍՆԱԳԻՐ	ՃԸ -16
17	ԾՔԱՄՈՒՏՔԻ ՏԱՆԻՔԻ ՀԱՏԱԿԱԳԻԾ, ԾՔԱՄՈՒՏՔԻ ՏԱՆԻՔԻ ՆՅՈՒԹԵՐԻ ՄԱՍՆԱԳԻՐ	ՃԸ -17
18	ԱՇԽԱՏԱՆՔՆԵՐԻ ԿԱՏԱՐՄԱՆ ԺԱՄԱՆԱԿԱՑՈՒՅՑ	ՃԸ -18

ԲԱՑԱՏՐԱԳԻՐ

ՀՀ ՍՅՈՒՆԻՔԻ ՄԱՐԶԻ ՄԵՂՐԻ ՀԱՄԱՅՆՔԻ ՄԵՂՐԻ ՔԱՂԱՔԻ ՓԱՐԱՄԱԶ ՓՈՂՈՑԻ ԹԻՎ 14 ԲԱԶՄԱԲՆԱԿԱՐԱՆ ՇԵՆՔԻ ՏԱՆԻՔԻ ՎԵՐԱՆՈՐՈԳՄԱՆ ԱՇԽԱՏԱՆՔՆԵՐԻ ՆԱԽԱԳԻԾԸ ԿԱՏԱՐՎԵԼ Է ՊԱՏՎԻՐԱՏՈՒ՝ ՄԵՂՐԻ ՀԱՄԱՅՆՔԱՊԵՏԱՐԱՆԻ ՊԱՏՎԵՐԻ ԵՎ ՃԱՐՏԱՐԱՊԵՏԱՀԱՏԱԿԱԳԾԱՅԻՆ ԱՌԱՋԱԴՐԱՆՔԻ ՀԻՄԱՆ ՎՐԱ:

Նախագծով նախատեսված է հետևյալ աշխատանքները .

1. Տանիքի ասբոշիֆերի քանդում
2. Ձյունլուսամուտի կառուցում
3. Փայտե կոնստրուկցիաների փոխում
4. Տանիքի Փայտանյութի , կախարանի հրդեհապաշտպանում
5. Պիպի կառուցում գունավոր /կանաչ/ ցինկապատ թիթեղից /հաստ. 0.5 մմ/
6. Ջրհորդանի տեղադրում գունավոր /կանաչ/ ցինկապատ թիթեղից /հաստ. 0.5 մմ/
7. Տանիքի գունավոր /կանաչ/ ցինկապատ պրոֆիլավոր թիթեղի տեղադրում /հաստ. 0.5 մմ/
8. Ցինկապատ գունավոր /կանաչ/ թիթեղից ճագարների տեղադրում /հաստ. 0.5 մմ/
9. Ցինկապատ գունավոր /կանաչ/ թիթեղից ջրհոս խողովակների տեղադրում /հաստ. 0.5 մմ/
10. Կախարանի փոխում
11. Պողպատե պաշտպանիչ ճաղաշարի տեղադրում:
12. Օդատար ուղիների վերանորոգում :
13. Օդատար ուղիների գլխանոցի կառուցում ցինկապատ ունավոր /կանաչ/ թիթեղից /հաստ 0.5 մմ/
14. Ծքամուտքի ծածկի կառուցում
15. Հին աղբի բարձում եվ տեղափոխում

Նախագիծը մշակված է ՀՀՇՆ 20-06-2014, ՀՀՇՆ 31-04-2022, ՀՀՇՆ 20-04-2020, ՀՀՇՆ 13-03-2022, ՀՀՇՆ 31-01-2014 պահանջներին համապատասխան և հաշվի է առնված պատվիրատուի առաջարկությունները:
Աշխատանքների իրականցման համար անհրաժեշտ մեխանիզմներն են ինքնաթափ ավտոմեքենա, վերամբարձ կռունկ:
Աշխատանքների կատարման համար շինարարի կողմից պետք է ներկայացվի «կապիտալ շինարարության իրականացման» քաղաքացիական ոլորտին վերաբերվող լիցենզիա:
-Աշխատանքների կատարման
համար շինարարի կողմից պետք է ներկայացվի օգտագործվող նյութերի որակը հաստատող հավաստագիր:
Վերանորոգման աշխատանքները կատարել պահպանելով տեխնոլոգիական նկատառումները, անվտանգության տեխնիկայի կանոնները:

«ԱՔՍԻՈՄ ՔՈՆՍԱԼԹԻՆԳ» ՍՊԸ ՓՈՐՁԱՔՆՆՈՒԹՅՈՒՆ «20» 11 2025

ՏՆՕՐԵՆ	Հ.ԴԱՎԹՅԱՆ	ՀՀ ՍՅՈՒՆԻՔԻ ՄԱՐԶԻ ՄԵՂՐԻ ՀԱՄԱՅՆՔԻ ՄԵՂՐԻ ՔԱՂԱՔԻ ՓԱՐԱՄԱԶ ՓՈՂՈՑԻ ԹԻՎ 14 ԲԱԶՄԱԲՆԱԿԱՐԱՆ ՇԵՆՔԻ ՏԱՆԻՔԻ ՎԵՐԱՆՈՐՈԳՈՒՄ	ՊԱՏՎԵՐ	
Ն.Գ.Ճ	Ն.ԱՇՐԱՖՅԱՆ			
ԳՃՆՑ	Ն.ԱՇՐԱՖՅԱՆ	ՊԱՏՎԻՐԱՏՈՒ ՝ ՄԵՂՐԻ ՀԱՄԱՅՆՔԱՊԵՏԱՐԱՆ	ԹԵՐԹ	ԹԵՐԹԵՐ
			ՃԸ-1	
		ԸՆԴՀԱՆՈՒՐ ՏՎՅԱԼՆԵՐ, ԲԱՑԱՏՐԱԳԻՐ	ԷԼԵԿՇԻՆ	

Сканировано с CamScanner

ՏԱՆԻՔԻ ՀԱՏԱԿԱԳԻԾ /ՉԱՓԱԳՐՈՒԹՅՈՒՆ/ Մ 1:100

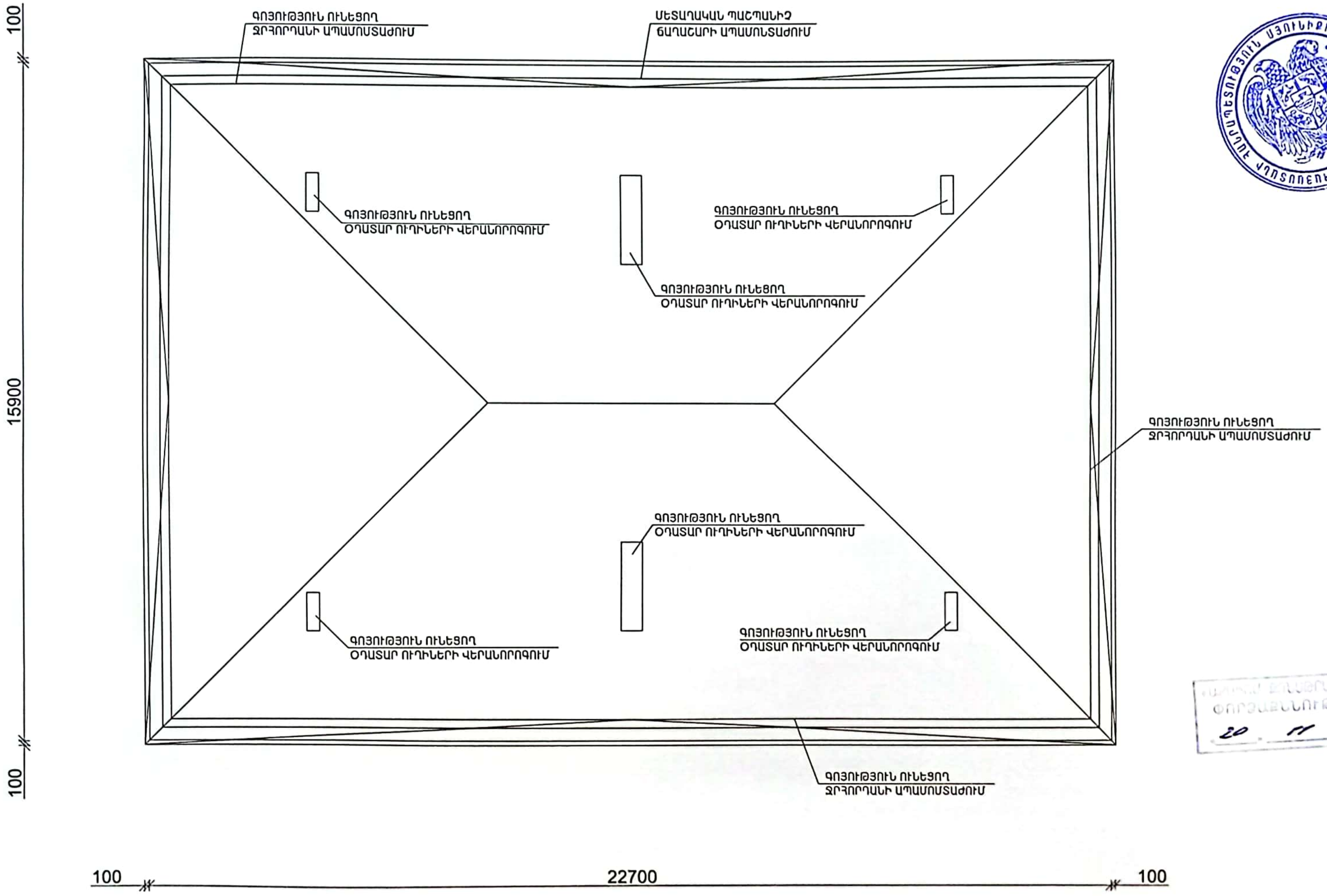

ՏՆՕՐԵՆ	Հ.ԴԱՎԹՅԱՆ	ՀՀ ՍՅՈՒՆԻՔԻ ՄԱՐԶԻ ՄԵՂՐԻ ՀԱՄԱՅՆՔԻ ՄԵՂՐԻ ՔԱՂԱՔԻ [illegible] ՓՈՂՈՑԻ ԹԻՎ 14 ԲԱԶՄԱԲՆԱԿԱՐԱՆ ՇԵՆՔԻ ՏԱՆԻՔԻ ՎԵՐԱՆՈՐՈԳՈՒՄ	ՊԱՏՎԵՐ
Ն. Գ. Ճ	Ն.ԱԲՐԱՀԱՄՅԱՆ		
ԳՃԵՑ	Ն.ԱԲՐԱՀԱՄՅԱՆ	ՊԱՏՎԻՐԱՏՈՒ ՝ ՄԵՂՐԻԻ ՀԱՄԱՅՆՔԱՊԵՏԱՐԱՆ	ԹԵՐԹ / ԹԵՐԹԵՐ
			ԱՇ-2
		ԿՏՐՎԱԾՔ 1 -1 /ՉԱՓԱԳՐՈՒԹՅՈՒՆ/	ԷԼԵԿՇԻՆ

ՏԱՆԻՔԻ ՀԱՏԱԿԱԳԻԾ /ՆԱԽԱԳԾՎՈՂ/ Մ 1:100

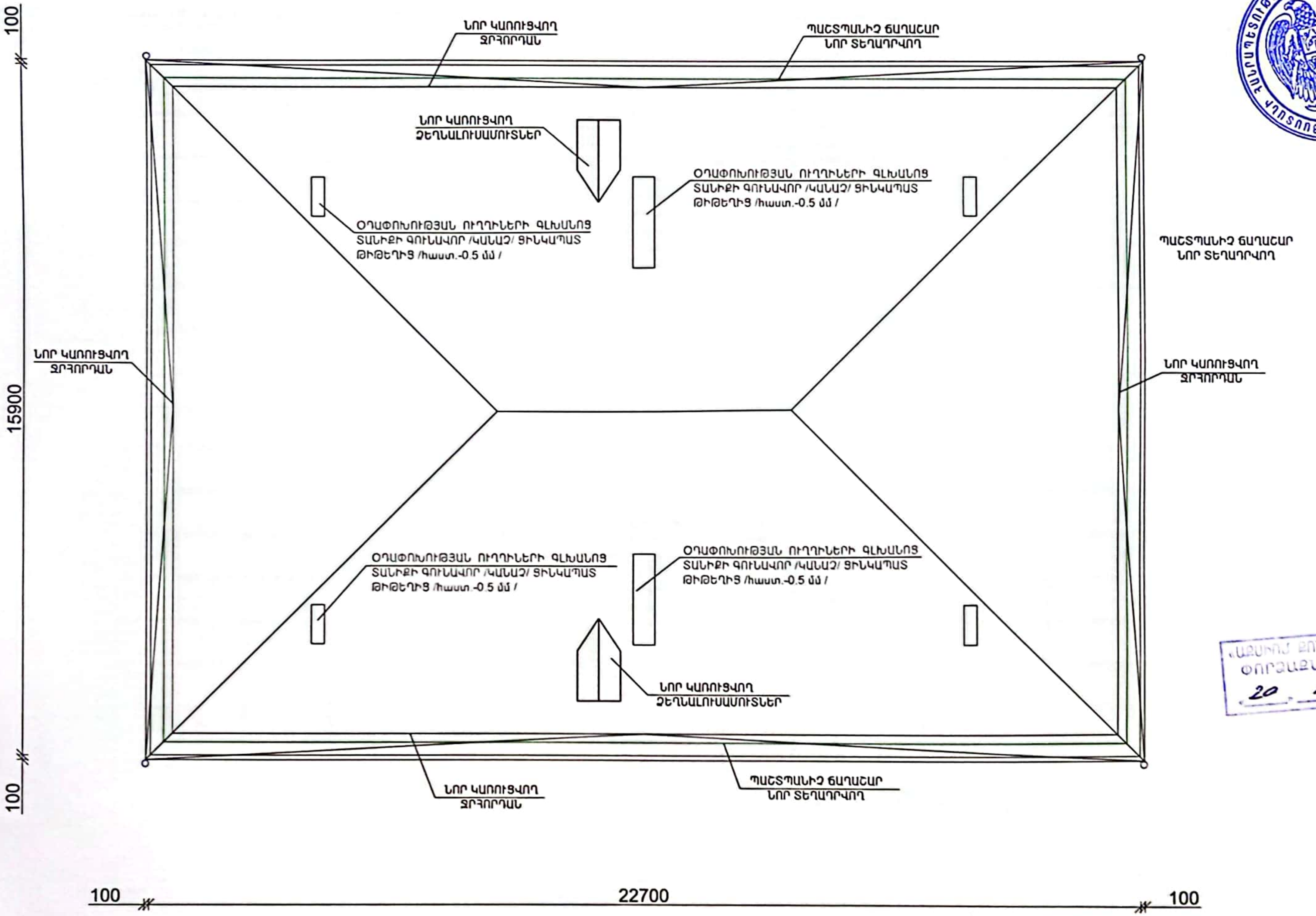

ՏՆՕՐԵՆ	ՀԴԱՎԹՅԱՆ	ՀՀ ՍՅՈՒՆԻՔԻ ՄԱՐԶԻ ՄԵՂՐԻ ՀԱՄԱՅՆՔԻ ՄԵՂՐԻ ՔԱՂԱՔԻ [illegible] ՓՈՂՈՑԻ ԹԻՎ 14 ԲԱԶՄԱԲՆԱԿԱՐԱՆ ՇԵՆՔԻ ՏԱՆԻՔԻ ՎԵՐԱՆՈՐՈԳՈՒՄ	ՊԱՏՎԵՐ	
Ն.Գ.Ճ	Ն.ԱՇՐԱՖՅԱՆ			
ԳՄԵՏ	Ն.ԱՇՐԱՖՅԱՆ	ՊԱՏՎԻՐԱՏՈՒ՝ ՄԵՂՐԻ ՀԱՄԱՅՆՔԱՊԵՏԱՐԱՆ	ԹԵՐԹ	ԹԵՐԹԵՐ
			ՃՇ-3	
		ՏԱՆԻՔԻ ՀԱՏԱԿԱԳԻԾ /ՆԱԽԱԳԾՎՈՂ/	ԷԼԵԿՇԻՆ	

Сканировано с CamScanner

ԾՊԵՂԻ ԵՎ ԿԱՎԱՐԱՄԱԾԻ ՀԱՏԱԿԱԳԻԾ /ՉԱՓԱԳՐՈՒԹՅՈՒՆ/ Մ 1:100

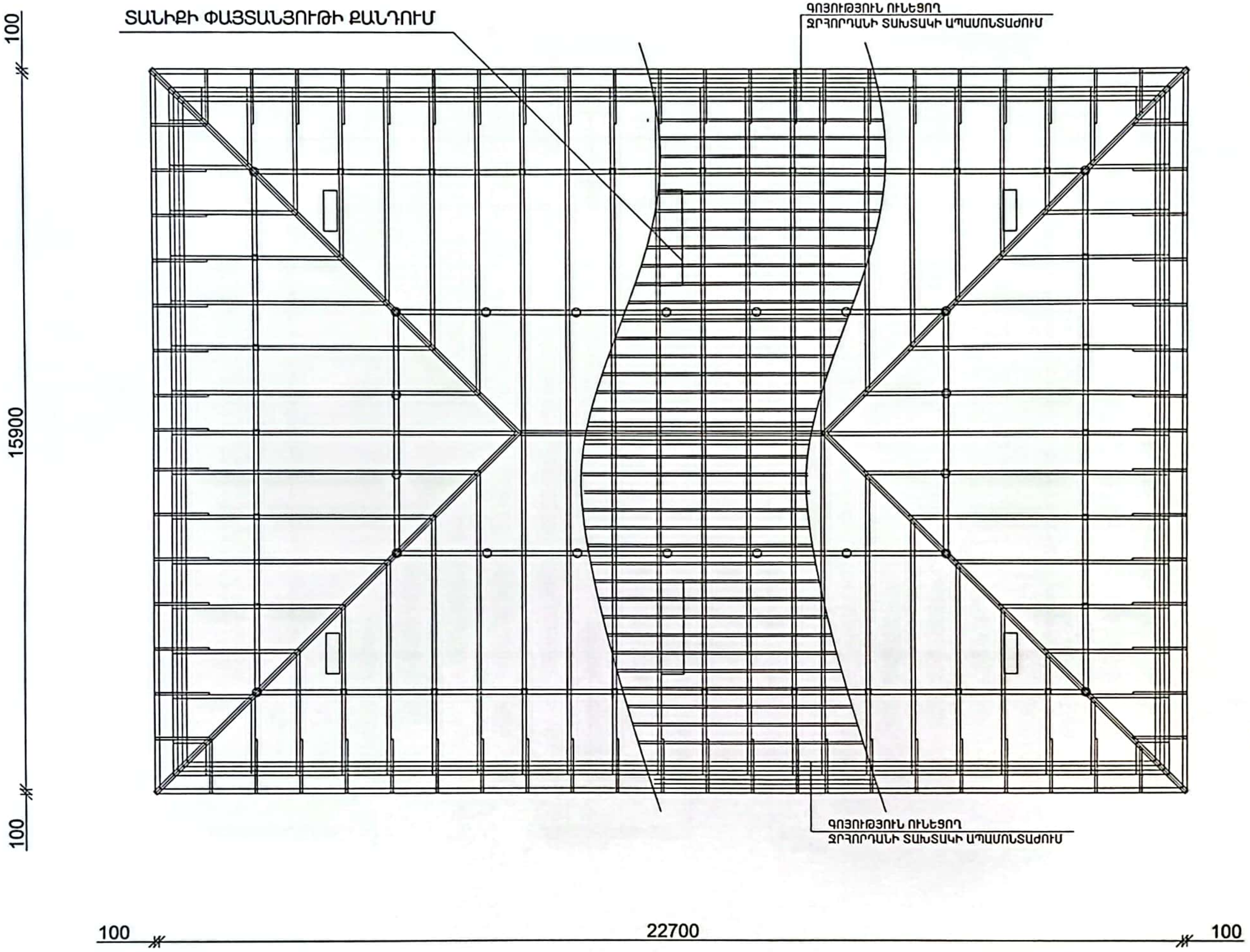

«ԱՔՍԻՈՄ ՔՈՆՍԹՐԱՔՇՆ» ՍՊԸ
ՓՈՐՁԱՔՆՆՈՒԹՅՈՒՆ
20 11 2025

ՏՆՕՐԵՆ	Հ.ԴԱՎԹՅԱՆ	... ՄԱՐԶԻ ՄԵՂՐԻ ՀԱՄԱՅՆՔԻ ՄԵՂՐԻ ՔԱՂԱՔԻ ... ՓՈՂՈՑԻ ԹԻՎ 14 ԲԱԶՄԱԲՆԱԿԱՐԱՆ ՇԵՆՔԻ ՏԱՆԻՔԻ ՎԵՐԱՆՈՐՈԳՈՒՄ	ՊԱՏՎԵՐ
Ն. Գ. Ճ	Ն.ԱՇՐԱՖՅԱՆ		
ԳՃԵՑ	Ն.ԱՇՐԱՖՅԱՆ	ՊԱՏՎԻՐԱՏՈՒ՝ ՄԵՂՐԻ ՀԱՄԱՅՆՔԱՊԵՏԱՐԱՆ	ԹԵՐԹ / ԹԵՐԹԵՐ
			ՃԸ-4
		ԾՊԵՂԻ ԵՎ ԿԱՎԱՐԱՄԱԾԻ ՀԱՏԱԿԱԳԻԾ /ՉԱՓԱԳՐՈՒԹՅՈՒՆ/	ԷԼԵԿՇԻՆ

Сканировано с CamScanner

ԾՊԵՂԻ ԵՎ ԿԱՎԱՐԱՄԱԾԻ ՀԱՏԱԿԱԳԻԾ /ՆԱԽԱԳԾՎՈՂ/ Մ 1:100

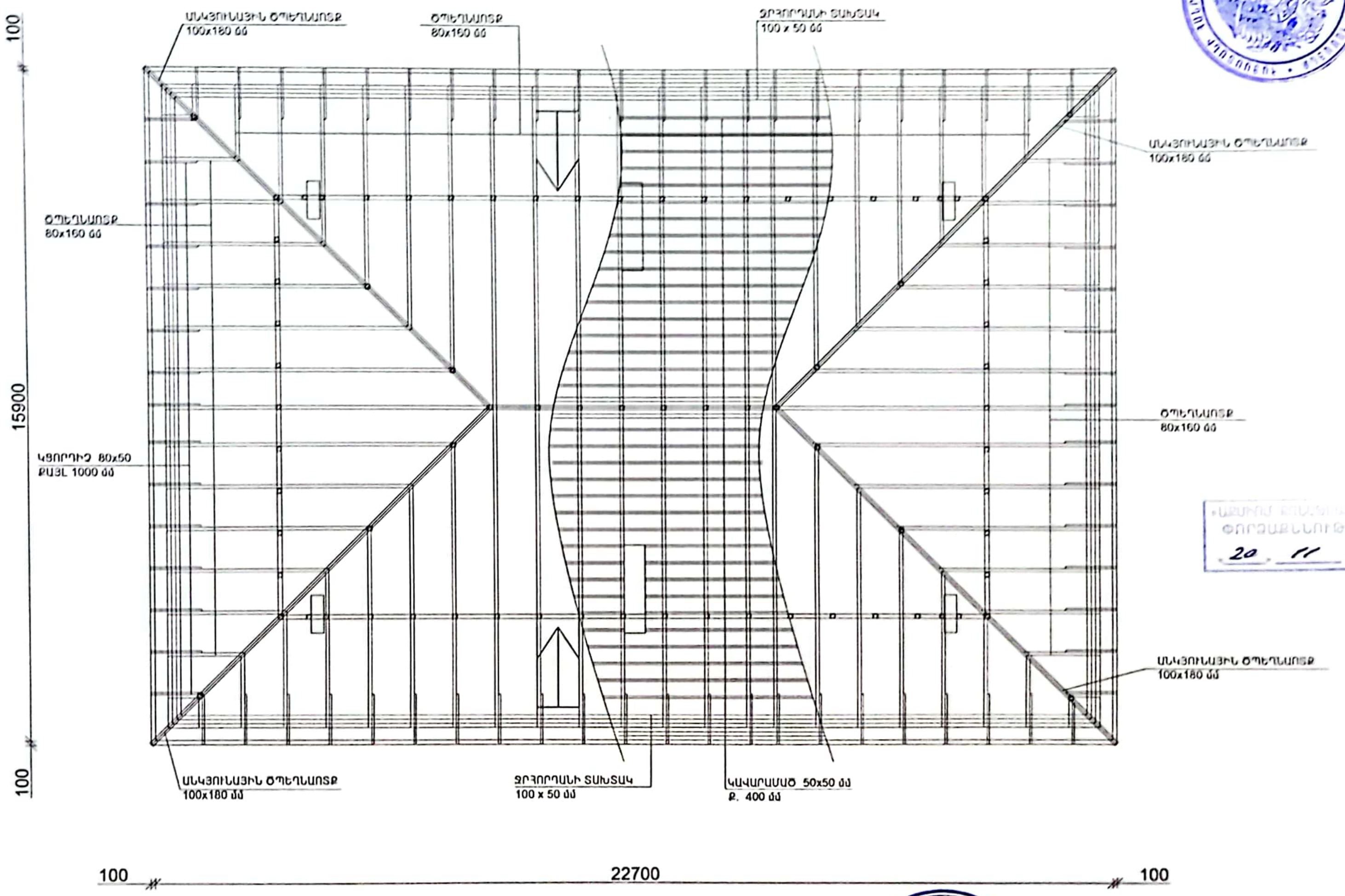

ՓՈՐՁԱՔՆՆՈՒԹՅՈՒՆ 20 11 2025

ՏՆՕՐԵՆ	Հ.ԴԱՎԹՅԱՆ	...ՄԱՐԶԻ ՄԵՂՐԻ ՀԱՄԱՅՆՔԻ ՄԵՂՐԻ ՔԱՂԱՔԻ ...ՓՈՂՈՑԻ ԹԻՎ 14 ԲԱԶՄԱԲՆԱԿԱՐԱՆ ԲԵՆՔԻ ՏԱՆԻՔԻ ՎԵՐԱՆՈՐՈԳՈՒՄ	
Ն.Գ.Ճ	Ն.ԱԲՐԱՄՅԱՆ		
ԳՃԵՑ	Ն.ԱԲՐԱՄՅԱՆ	... ՄԵՂՐԻ ՀԱՄԱՅՆՔԱՊԵՏԱՐԱՆ	
		...ԵՎ ԿԱՎԱՐԱՄԱԾԻ ՀԱՏԱԿԱԳԻԾ /ՆԱԽԱԳԾՎՈՂ/	

ԿՏՐՎԱԾՔ 1-1 Մ 1:50
ՁԱՓԱԳՐՈՒԹՅՈՒՆ

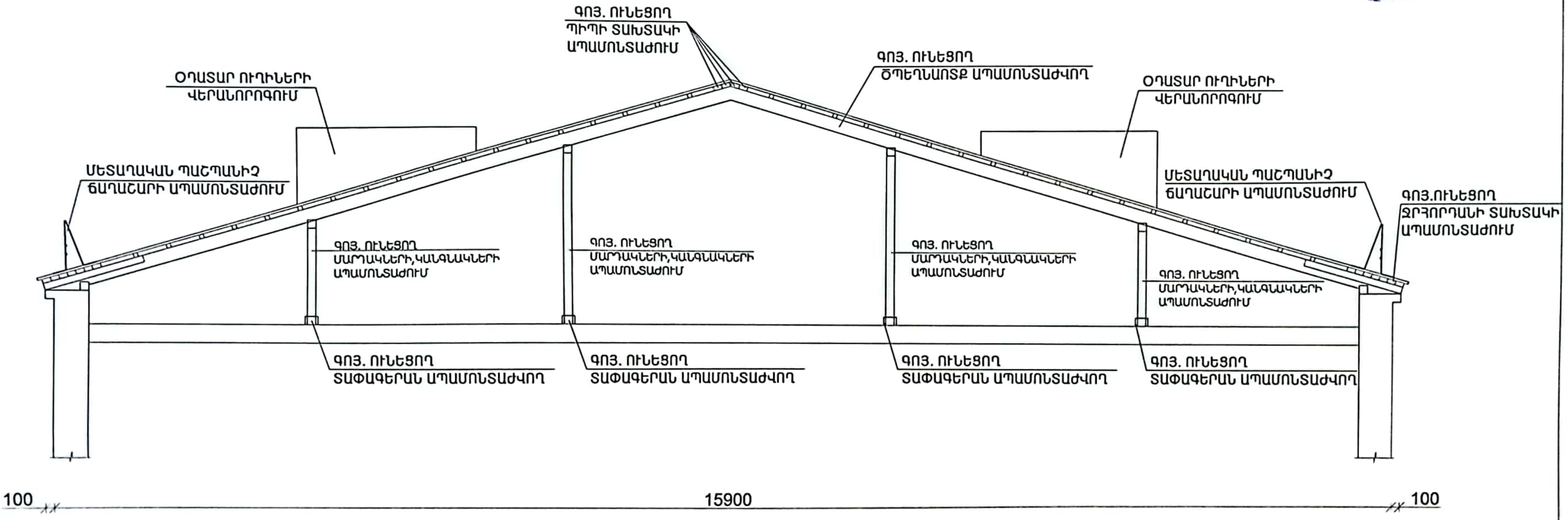

«ԱՔՍԻՈՄ ՔՈՆՍԹՐԱՔՇՆ» ՍՊԸ
ՓՈՐՁԱՔՆՆՈՒԹՅՈՒՆ
20. 11. 2025

ԾԱՆՈԹՈՒԹՅՈՒՆ

1. ՏԱՆԻՔԻ ԱՄԲՈՂՋ ՓԱՅՏԱՆՅՈՒԹԻ ԱՊԱՄՈՆՏԱԺՈՒՄ
2. ՓԱՅՏԱՆՅՈՒԹԸ ՀԱՆՁՆԵԼ ՊԱՏՎԻՐԱՏՈՒԻՆ

ՏՆՕՐԵՆ	Հ.ԴԱՎԹՅԱՆ	ՀՀ ՍՅՈՒՆԻՔԻ ՄԱՐԶԻ ՄԵՂՐԻ ՀԱՄԱՅՆՔԻ ՄԵՂՐԻ ՔԱՂԱՔԻ ՓԱՓԱՆԻ ՓՈՂՈՑԻ ԹԻՎ 14 ԲԱԶՄԱԲՆԱԿԱՐԱՆ ՇԵՆՔԻ ՏԱՆԻՔԻ ՎԵՐԱՆՈՐՈԳՈՒՄ	ՓՈՒԼ
Ն.Գ.Ճ	Ն.ԱՇՐԱՖՅԱՆ		
ԳԾԵՑ	Ն.ԱՇՐԱՖՅԱՆ	ՊԱՏՎԻՐԱՏՈՒ՝ ՄԵՂՐԻ ՀԱՄԱՅՆՔԱՊԵՏԱՐԱՆ	ԹԵՐԹ / ԹԵՐԹԵՐ
			ՃՏ-6
		ԿՏՐՎԱԾՔ 1-1 ՁԱՓԱԳՐՈՒԹՅՈՒՆ	ԷԼԵԿՏԻՆ

Сканировано с CamScanner

ԿՏՐՎԱԾՔ 1-1 Մ 1:50
ՆԱԽԱԳԾՎՈՂ

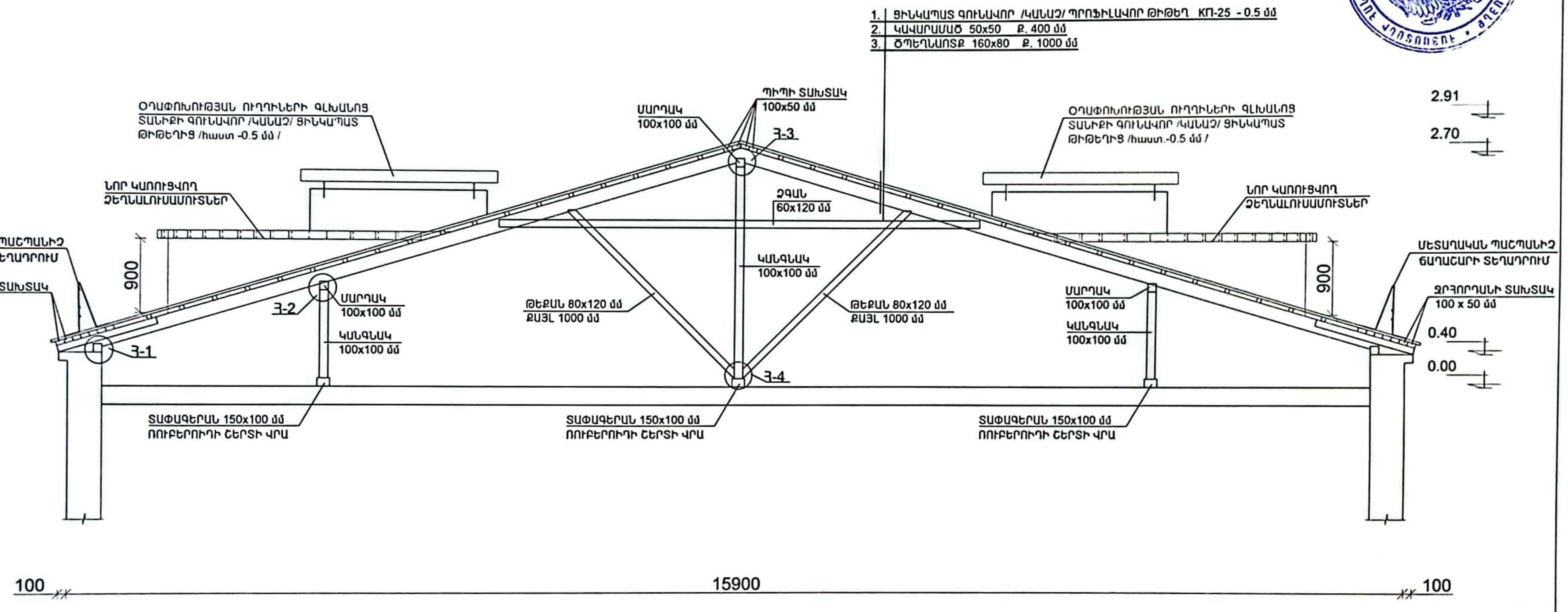

ՓՈՐՁԱՔՆՆՈՒԹՅՈՒՆ
«20» 11 2025

ԾԱՆՈԹՈՒԹՅՈՒՆ

1. ԳՈՅՈՒԹՅՈՒՆ ՈՒՆԵՑՈՂ ՊՈՂՊԱՏԵ ԹԻԹԵՂԻՑ ՋՐՀՈՐԴԱՆՆԵՐԸ ՆԱԽԱՏԵՍՎԱԾ Է ՓՈԽԱՐԻՆԵԼ ՑԻՆԿԱՊԱՏ ԳՈՒՆԱՎՈՐ ԹԻԹԵՂԻՑ ՋՐՀՈՐԴԱՆՆԵՐՈՎ /հաստ.-0.5 մմ/
2. ՏԱՆԻՔԻ ԱՄԲՈՂՋ ՓԱՅՏԱՆՅՈՒԹԸ ՀԱԿԱՍԵՊՏԻԿԱՑՆԵԼ ԵՎ ՄՇԱԿԵԼ ՀԱԿԱՀՐԴԵՀԱՅԻՆ ԼՈՒԾՈՒՅԹՈՎ
3. ՏԱՆԻՔԻ ԾԱԾԿՈՒՅԹԸ ԳՈՒՆԱՎՈՐ /ԿԱՆԱՉ/ ՑԻՆԿԱՊԱՏ ՊՐՈՖԻԼԱՎՈՐ ԹԻԹԵՂԻՑ ՆԱԽԱՏԵՍՎԱԾ Է ԱՄՐԱՑՆԵԼ ԻՆՔՆԱԿՏՐՈՂ ՊՏՈՒՏԱԿՆԵՐՈՎ

ՏՆՕՐԵՆ	Հ.ԴԱՎԹՅԱՆ	ՀՀ ՍՅՈՒՆԻՔԻ ՄԱՐԶԻ ՄԵՂՐԻ ՀԱՄԱՅՆՔԻ ՄԵՂՐԻ ՔԱՂԱՔԻ ՓԱՐԱՋԱՆ ՓՈՂՈՑԻ ԹԻՎ 14 ԲԱԶՄԱԲՆԱԿԱՐԱՆ ՇԵՆՔԻ ՏԱՆԻՔԻ ՎԵՐԱՆՈՐՈԳՈՒՄ	ՊԱՏՎԵՐ
Ն.Գ.Ճ	Ն.ԱՇՐԱՖՅԱ		
ԳԾԵՑ	Ն.ԱՇՐԱՖՅԱ	ՊԱՏՎԻՐԱՏՈՒ՝ ՄԵՂՐԻ ՀԱՄԱՅՆՔԱՊԵՏԱՐԱՆ	ԹԵՐԹ / ԹԵՐԹԵՐ
			ՃՇ-7
		ԿՏՐՎԱԾՔ 1-1 ՆԱԽԱԳԾՎՈՂ	ԷԼԵԿՀԻՆ

Сканировано с CamScanner

ԱՆԿՅՈՒՆԱՅԻՆ ԵՎ ԱՐՏԱՔԻՆ ԾՊԵՂՆԱՈՏՔԵՐԻ ՄԻԱՑՄԱՆ ՀԱՆԳՈՒՅՑ

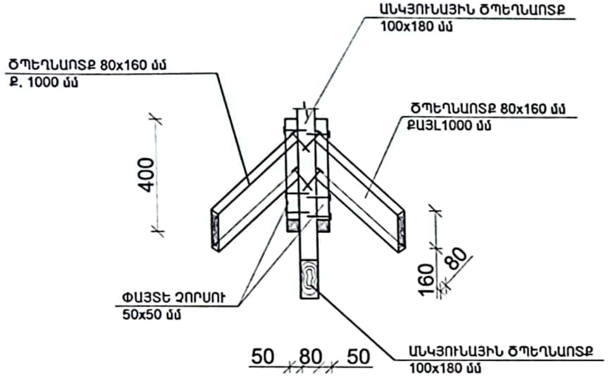

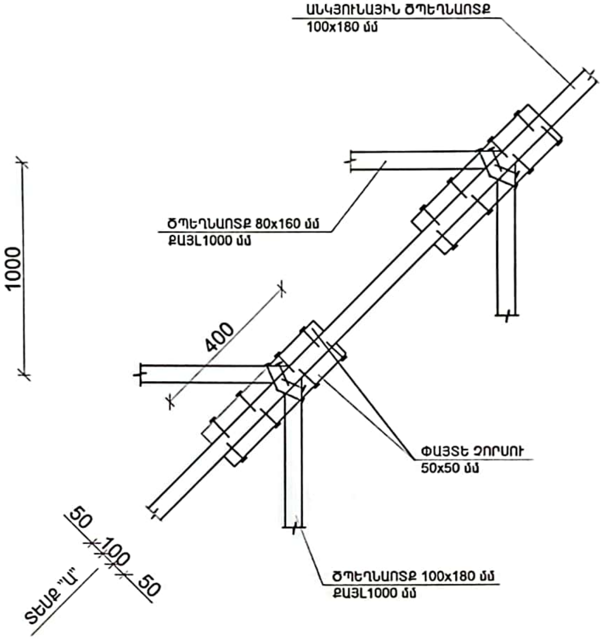

«ԱՔՍԻՈՄ ՔՈՆՍԹՐԱՔՇՆ» ՍՊԸ
ՓՈՐՁԱՔՆՆՈՒԹՅՈՒՆ
«20» 11 2024թ.

ՏԵՍՔ "Ա"

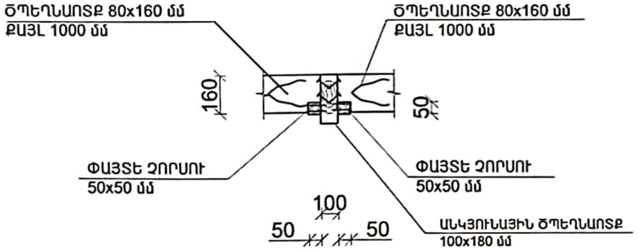

ՀԱՆԳՈՒՅՑ "Ա"

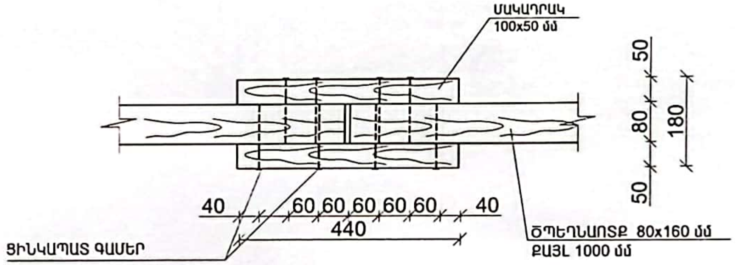

ՏՆՕՐԵՆ	Հ.ԴԱՎԹՅԱՆ		ՀՀ ՍՅՈՒՆԻՔԻ ՄԱՐԶԻ ՄԵՂՐԻ ՀԱՄԱՅՆՔԻ ՄԵՂՐԻ ՔԱՂԱՔԻ [illegible] ՓՈՂՈՑԻ ԹԻՎ 14 ԲԱԶՄԱԲՆԱԿԱՐԱՆ ՇԵՆՔԻ ՏԱՆԻՔԻ ՎԵՐԱՆՈՐՈԳՈՒՄ	ՊԱՏՎԵՐ
Ն.Գ.Ճ	Ն.ԱՇՐԱՖՅԱՆ			
ԳԾԵՑ	Ն.ԱՇՐԱՖՅԱՆ		ՊԱՏՎԻՐԱՏՈՒ՝ ՄԵՂՐԻԻ ՀԱՄԱՅՆՔԱՊԵՏԱՐԱՆ	ԹԵՐԹ / ԹԵՐԹԵՐ
				ՃԸ-8
			ԱՆԿՅՈՒՆԱՅԻՆ ԵՎ ԱՐՏԱՔԻՆ ԾՊԵՂՆԱՈՏՔԵՐԻ ՄԻԱՑՄԱՆ ՀԱՆԳՈՒՅՑ։ ՏԵՍՔ "Ա"։ ՀԱՆԳՈՒՅՑ "Ա"։	ԷԼԵԿՇԻՆ

Сканировано с CamScanner

ՀԱՆԳՈՒՅՑ - 1

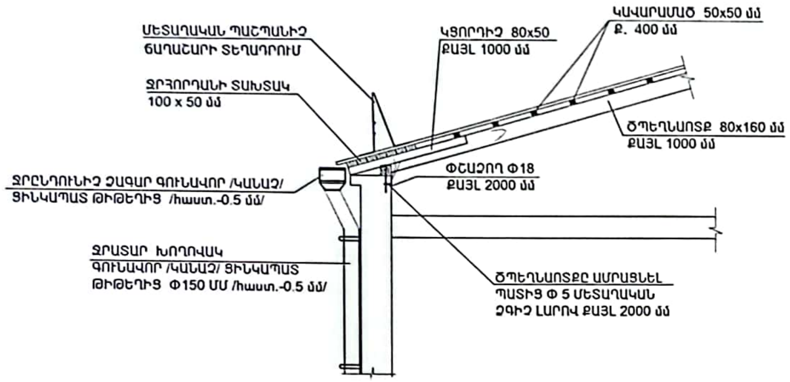

ՀԱՆԳՈՒՅՑ - 3

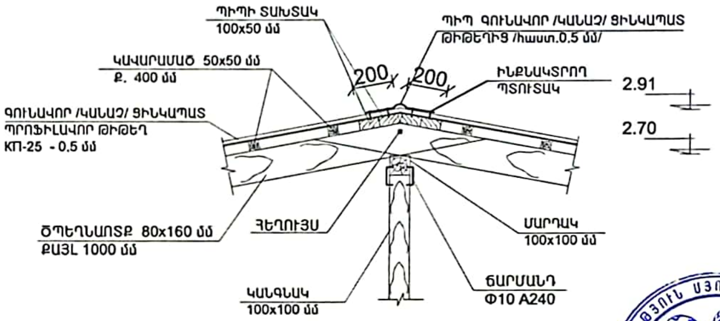

ՀԱՆԳՈՒՅՑ - 2

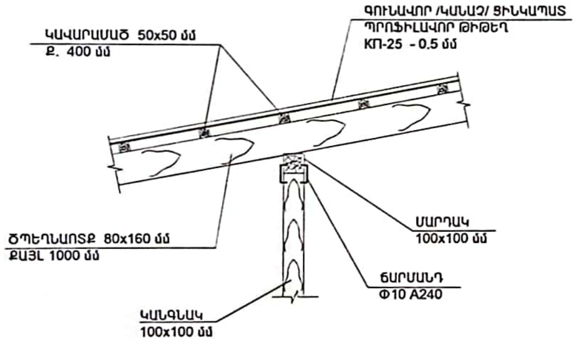

ՀԱՆԳՈՒՅՑ - 4

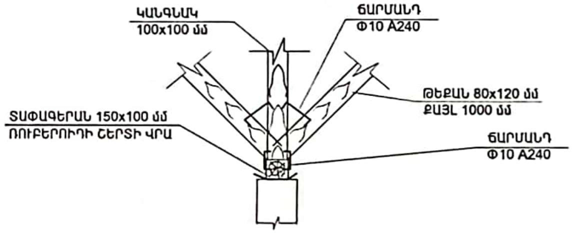

ՓՈՐՁԱՔՆՆՈՒԹՅՈՒՆ 20.11.2025

ՏՆՕՐԵՆ	ՀԴԱՎԹՅԱՆ	ՀՀ ՍՅՈՒՆԻՔԻ ՄԱՐԶԻ ՄԵՂՐԻ ՀԱՄԱՅՆՔԻ ՄԵՂՐԻ ՔԱՂԱՔԻ [illegible] ՓՈՂՈՑԻ ԹԻՎ 14 ԲԱԶՄԱԲՆԱԿԱՐԱՆ ՇԵՆՔԻ ՏԱՆԻՔԻ ՎԵՐԱՆՈՐՈԳՈՒՄ	ՊԱՏՎԵՐ	
Ն.Գ.Ճ	Ն.ԱՇՐԱՖՅԱՆ			
ԳԾԵՑ	Ն.ԱՇՐԱՖՅԱՆ	ՊԱՏՎԻՐԱՏՈՒ ՝ ՄԵՂՐԻ ՀԱՄԱՅՆՔԱՊԵՏԱՐԱՆ	ԹԵՐԹ	ԹԵՐԹԵՐ
			ՃՇ-9	
		ՀԱՆԳՈՒՅՑՆԵՐ	ԷԼԵԿՇԻՆ	

Сканировано с CamScanner

ՁԵՂՆԱԼՈՒՍԱՄՈՒՏԻ ՓԱՅՏԵ ՇԵՐՏԱՓԵՂԿ ՇՓ-1

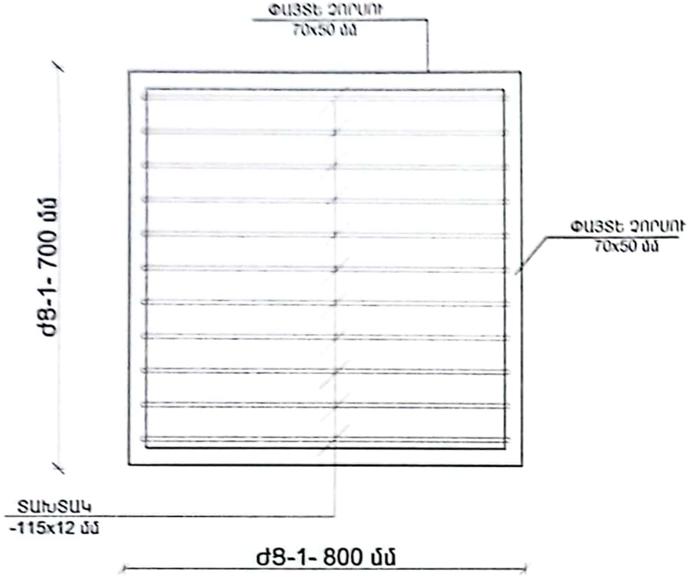

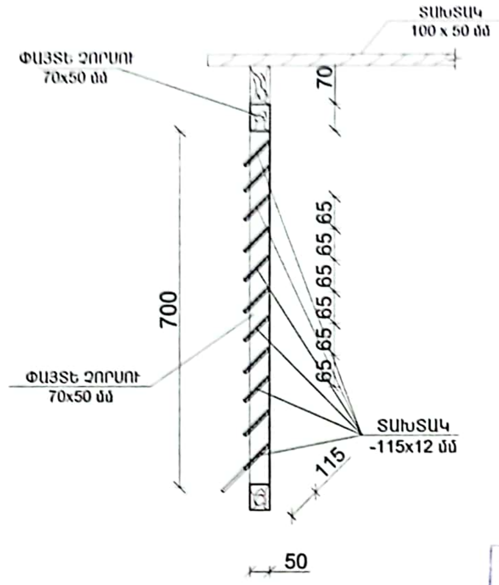

ՓՈՐՁԱՔՆՆՈՒԹՅՈՒՆ
20. 11. 2025

ՏԱՆԻՔԻ ՁԵՂՆԱԼՈՒՍԱՄՈՒՏԻ ՀԱՏՈՒՅԹ

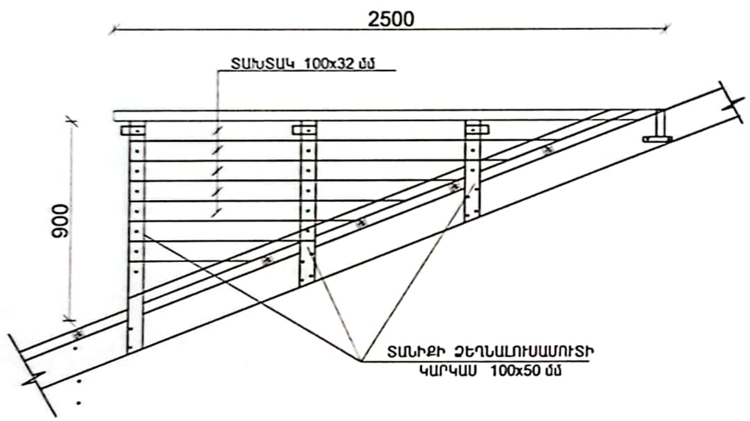

ՁԵՂՆԱԼՈՒՍԱՄՈՒՏԻ ՓԱՅՏԵ ՇԵՐՏԱՓԵՂԿ ՇՓ-1 ՆՅՈՒԹԵՐԻ ՄԱՍՆԱԳԻՐ

Հ/Հ	ԱՆՎԱՆՈՒՄԸ	ՄԵԿ ԷԼ-ՏԻ ԵՐԿԱՐՈՒԹՅՈՒՆԸ /մ/	ՔԱՆԱԿԸ /հատ/	ԸՆԴՀԱՆՈՒՐ ԵՐԿԱՐՈՒԹՅՈՒՆԸ /մ/	ԾԱՆՈԹՈՒԹՅՈՒՆ /2 ԺՑ-ի ՀԱՄԱՐ/ /ԾԱՎԱԼԸ /$Մ^3$/
1.	ՉՈՐՍՈՒ 70x50մմ	0.80	2	1.6	0.0125
2.	ՉՈՐՍՈՒ 70x50մմ	0.70	2	1.4	0.0125
3.	ՏԱԽՏԱԿ -115x12 մմ	0.78	8	6.24	0.0175
4.	ՓԱՅՏԵ ԷԼԵՄԵՆՏՆԵՐԻ ՅՈՒՂԱՆԵՐԿՈՒՄ -				3.3 $մ^2$
5.	ԾԽՆԻՆԵՐԻ ՏԵՂԱԴՐՈՒՄ -				4 հատ

ԾԱՆՈԹՈՒԹՅՈՒՆ

1. ՏԱՆԻՔԱԾԱԾԿԻ ՓԱՅՏԵ ԿՈՆՍՏՐՈՒԿՑԻԱՆԵՐԸ ՄՇԱԿԵԼ ՀԱԿԱՆԵԽԻՉ ԵՎ ՀԱԿԱՀՐԴԵՀԱՅԻՆ ԼՈՒԾՈՒՅԹՆԵՐՈՎ: ՓԱՅՏԱՆՅՈՒԹԻ ՀԻԴՐՈՄԵԿՈՒՍԱՑՈՒՄԸ ԻՐԱԿԱՆԱՑՆԵԼ ԸՍՏ ԳՈՍՏ 7415-86:

ՏՆՕՐԵՆ	Հ.ԴԱՎԹՅԱՆ	ՍՅՈՒՆԻՔԻ ՄԱՐԶԻ ՄԵՂՐԻ ՀԱՄԱՅՆՔԻ ՄԵՂՐԻ ՔԱՂԱՔԻ [illegible] ՓՈՂՈՑԻ ԹԻՎ 14 ԲԱԶՄԱԲՆԱԿԱՐԱՆ ՇԵՆՔԻ ՏԱՆԻՔԻ ՎԵՐԱՆՈՐՈԳՈՒՄ	ՊԱՏՎԵՐ
Ն.Գ.Ճ	Ն.ԱՇՐԱՖՅԱՆ		
ԳԾԵՑ	Ն.ԱՇՐԱՖՅԱՆ	ՊԱՏՎԻՐԱՏՈՒ՝ ՄԵՂՐԻԻ ՀԱՄԱՅՆՔԱՊԵՏԱՐԱՆ	ԹԵՐԹ / ԹԵՐԹԵՐ
			ՃՇ-10
		ՁԵՂՆԱԼՈՒՍԱՄՈՒՏԻ ՓԱՅՏԵ ՇԵՐՏԱՓԵՂԿ ՇՓ-1, ՁԵՂՆԱԼՈՒՍԱՄՈՒՏԻ ՓԱՅՏԵ ՇԵՐՏԱՓԵՂԿԻ ՇՓ-1 ՆՅՈՒԹԵՐԻ ՄԱՍՆԱԳԻՐ	ԷԼԵԿՇԻՆ

Сканировано с CamScanner

ՏԱՆԻՔԻ ՓԱՅՏԵ ԱՍՏԻՃԱՆՆԵՐԻ ՏԵՍՔ

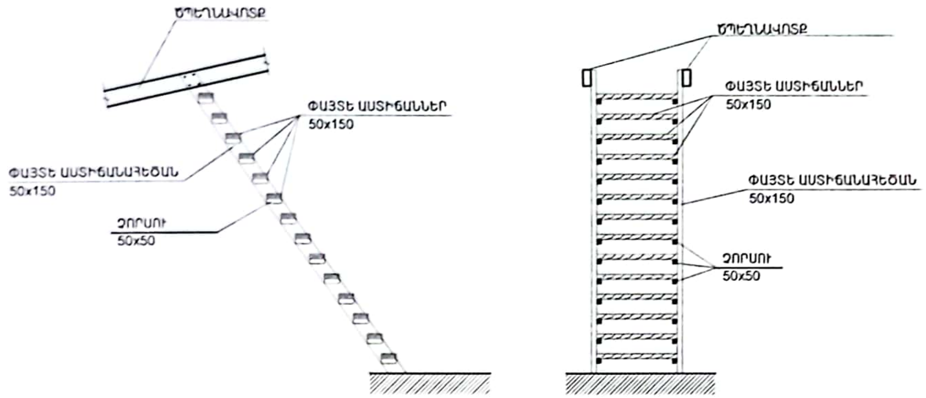

ՏԱՆԻՔԻ ՓԱՅՏԵ ԱՍՏԻՃԱՆՆԵՐԻ ՆՅՈՒԹԵՐԻ ՄԱՍՆԱԳԻՐ

Հ/Հ	ԱՆՎԱՆՈՒՄԸ	ՄԵԿ ԷԼ-ՏԻ ԵՐԿԱՐՈՒԹՅՈՒՆԸ /մ/	ՔԱՆԱԿԸ /հատ/	ԸՆԴՀԱՆՈՒՐ ԵՐԿԱՐՈՒԹՅՈՒՆԸ /մ/	1 ԱՍՏԻՃԱՆ /ԾԱՎԱԼԸ /$Մ^3$/	2 ԱՍՏԻՃԱՆ /ԾԱՎԱԼԸ /$Մ^3$/
1.	ԱՍՏԻՃԱՆԱՀԵԾԱՆ ՏԱԽՏԱԿ 50x150 մմ	2.2	2	4.4	0.033	0.066
2.	ԱՍՏԻՃԱՆՆԵՐ ՏԱԽՏԱԿ 50x150 մմ	1.00	14	14.0	0.105	0.21
3.	ՉՈՐՍՈՒ 50x50	0.5	28	14.0	0.035	0.07
4.	ԱՍՏԻՃԱՆՆԵՐԻ ՓԱՅՏԵ ԿՈՆՍՏՐՈՒԿՑԻԱՆԵՐԻ ՄՇԱԿՈՒՄ ՀԱԿԱՀՐԴԵՀԱՅԻՆ ԵՎ ՀԱԿԱՆԵԽՄԱՆ ԼՈՒԾՈՒՅԹՈՎ					0.346 $մ^3$

ՕԴԱՏԱՐ ՈՒՂԻՆԵՐԻ ՀԱՏԱԿԱԳԻԾ

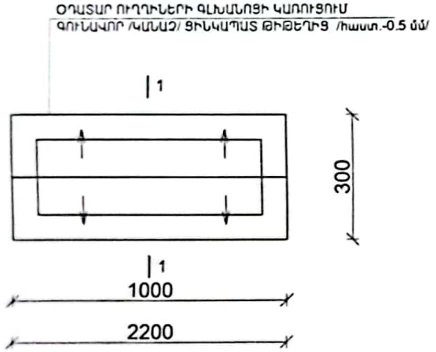

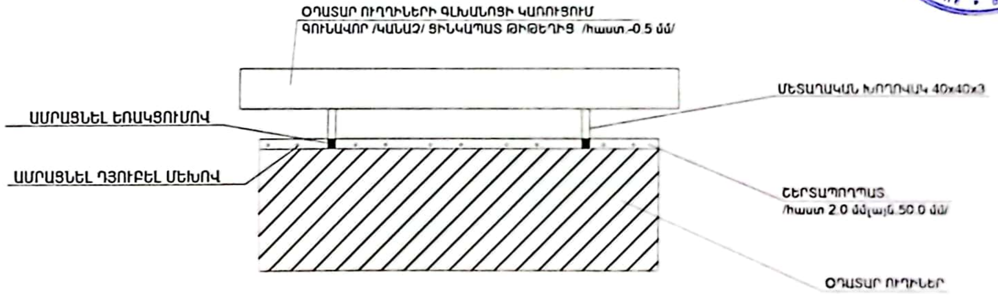

ԿՏՐՎԱԾՔ 1-1

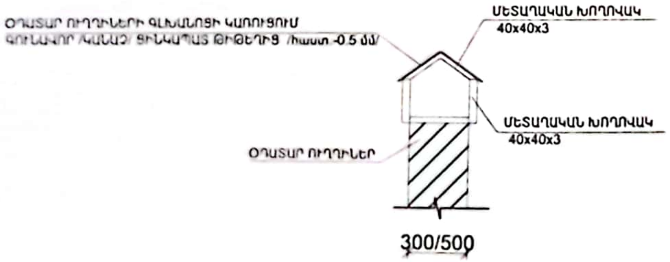

ՏՆՕՐԵՆ	Հ.ԴԱՎԹՅԱՆ
Ն.Գ.Ճ	Ն.ԱԲՐԱՀՅԱՆ
ԳԾԵՑ	Ն.ԱԲՐԱՀՅԱՆ

ԷԼԵԿՇԻՆ

Сканировано с CamScanner

ՏԱՆԻՔԻ ԱՆՎՏԱՆԳՈՒԹՅԱՆ ՄԵՏԱՂԱԿԱՆ ՃԱՂԱՇԱՐԵՐ

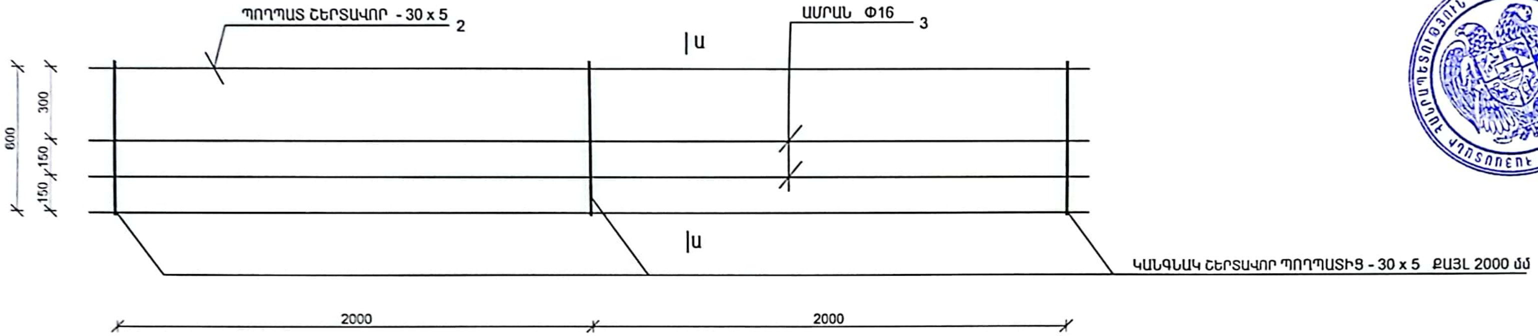

ՓՈՐՁԱՔՆՆՈՒԹՅՈՒՆ 20 11 2025

ԿՏՐՎԱԾՔ Ա-Ա

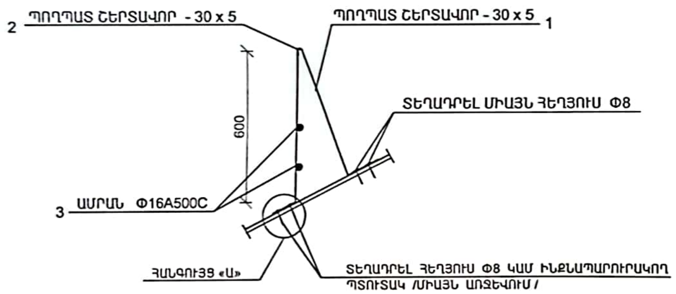

ՀԱՆԳՈՒՅՑ «Ա»

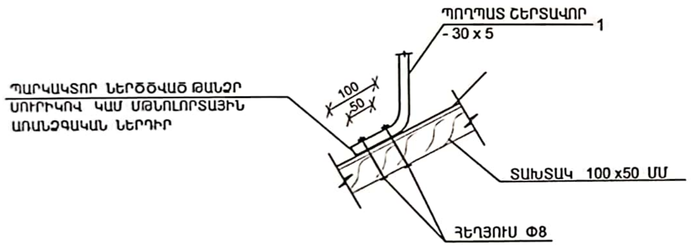

ԴԻՐՔ	ՆՇԱՆԱԿՈՒՄ	ԱՆՎԱՆՈՒՄ		ՔԱՆԱԿ ՀԱՏ	ՔԱՇԸ ԿԳ	ԾԱՆՈԹ.
		ՄԵՏԱՂԱԿԱՆ ԱՐԳԵԼԱՓԱԿՈՂ ՃԱՂԵՐ				
1	ՊՈՂՊԱՏ ՇԵՐՏԱՎՈՐ ԳՈՍՏ 103-57 *	- 30 x 5	L = 1.50	38	67.2	
2	ՊՈՂՊԱՏ ՇԵՐՏԱՎՈՐ ԳՈՍՏ 103-57 *	- 30 x 5	L = 75.0	1	88.4	
3	ԱՄՐԱՆ ԳՈՍՏ 5781 - 82	Φ16 A500C	L = 75.0	2	236.7	
4		ՀԵՂՅՈՒՍ Φ8		152	5.7	

ՏՆՕՐԵՆ	ՀԴԱՎԹՅԱՆ	...ՄԱՐԶԻ ՄԵՂՐԻ ՀԱՄԱՅՆՔԻ ՄԵՂՐԻ ՔԱՂԱՔԻ ... ՓՈՂՈՑԻ ԹԻՎ 14 ԲԱԶՄԱԲՆԱԿԱՐԱՆ ՇԵՆՔԻ ՏԱՆԻՔԻ ՎԵՐԱՆՈՐՈԳՈՒՄ	ՊԱՏՎԵՐ
Ն. Գ. Ճ	Ն.ԱՇՐԱՖՅԱՆ		
ԳՄԵՑ	Ն.ԱՇՐԱՖՅԱՆ	...ՏՎԻՐԱՏՈՒ՝ ՄԵՂՐԻԻ ՀԱՄԱՅՆՔԱՊԵՏԱՐԱՆ	ԹԵՐԹ / ԹԵՐԹԵՐ
			ՃՇ-12
		...ՔԻ ԱՆՎՏԱՆԳՈՒԹՅԱՆ ՄԵՏԱՂԱԿԱՆ ՃԱՂԱՇԱՐԵՐ ԿՏՐՎԱԾՔՆԵՐ Ա-Ա ՀԱՆԳՈՒՅՑ «Ա»	ԷԼԵԿՇԻՆ

Сканировано с CamScanner

ՏԱՆԻՔԻ ՄՏՈՑԻ ԱՍՏԻՃԱՆՆԵՐԻ ՏԵՍՔ Մ1:20

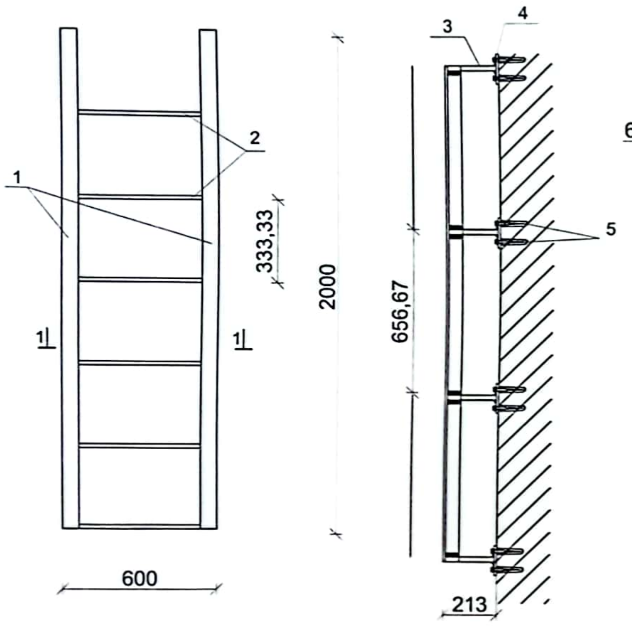

ԿՏՐՎԱԾՔ 1-1

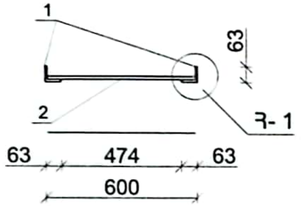

ՀԱՆԳՈՒՅՑ - 1

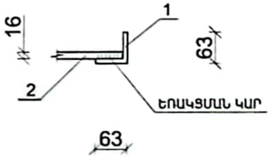

ՄԵՏԱՂԱԿԱՆ ԹԵՐԹ

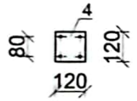

ՏԱՆԻՔԻ ՄԵՏԱՂԱԿԱՆ ԴՌՆԱԿՈՎ ՄՏՈՑԻ ՏԵՍՔ ՏՄԴ-1 Մ1:20

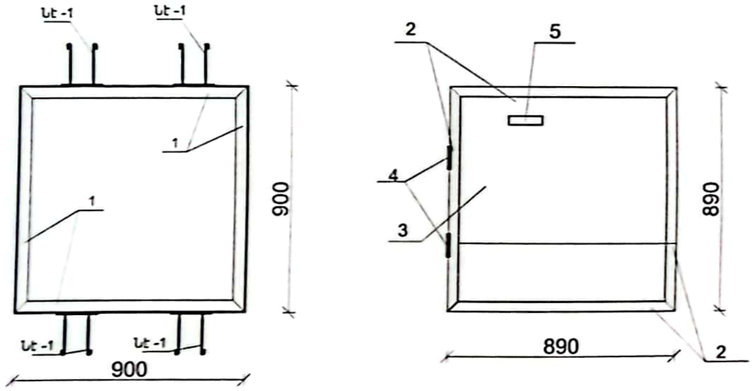

ԿՏՐՎԱԾՔ 1-1

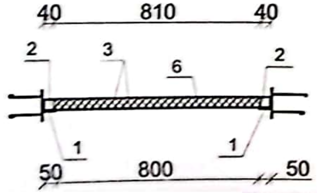

ՏԱՆԻՔԻ ՄՏՈՑԻ ԱՍՏԻՃԱՆՆԵՐԻ ՆՅՈՒԹԵՐԻՐ ՄԱՍՆԱԳԻՐ

Հ /Հ	ԱՆՎԱՆՈՒՄԸ	ՄԵԿ ԷԼ-ՏԻ ԵՐԿԱՐՈՒԹՅՈՒՆԸ /մ/	ՔԱՆԱԿԸ /հատ/	ԸՆԴՀԱՆՈՒՐ ԵՐԿԱՐՈՒԹՅՈՒՆԸ /մ/	ԸՆԴՀ. ՔԱՇԸ 1 ԱՍՏԻՃԱՆԻ ՀԱՄԱՐ /կգ/
1.	ՊՈՂՊԱՏԵ ԱՆԿՅՈՒՆԱԿ L 63x6	2.0	2	4.00	22.90
2.	ՊՈՂՊԱՏԵ ՁՈՂ Φ 16A III	0.6	6	3.60	5.70
3.	ՊՈՂՊԱՏԵ ՁՈՂ Φ 16	0.2	8	1.60	2.60
4.	ՊՈՂՊԱՏԵ ԹԵՐԹ 120x120x10 մմ /8 հատ/ -				4.6
5.	ԻՆՔՆԱՇԱՂԱՓՈՂ ՊՏՈՒՏԱԿԱՄԵԽ ՄԱՆԵԿԱՅԻՆ ԳԼԽԻԿՈՎ M10 L=120 մմ				32 հատ
6.	ՄԵՏԱՂԱԿԱՆ ԷԼԵՄԵՆՏՆԵՐԻ ՅՈՒՂԱՆԵՐԿՈՒՄ ԵՐԿՈՒ ԱՆԳԱՄ -				2.5

ՏԱՆԻՔԻ ՄՏՈՑԻ ՄԵՏԱՂԱԿԱՆ ԴՌԱՆ ՄԴ-1 ՆՅՈՒԹԵՐԻ ՄԱՍՆԱԳԻՐ

Հ /Հ	ԱՆՎԱՆՈՒՄԸ	ՄԵԿ ԷԼ-ՏԻ ԵՐԿԱՐՈՒԹՅՈՒՆԸ /մ/	ՔԱՆԱԿԸ /հատ/	ԸՆԴՀԱՆՈՒՐ ԵՐԿԱՐՈՒԹՅՈՒՆԸ /մ/	ԸՆԴՀ. ՔԱՇԸ 1 ԴՌՆԱԿԻ ՀԱՄԱՐ /կգ/
1.	ՊՈՂՊԱՏԵ ԱՆԿՅՈՒՆԱԿ L 50x50x5 մմ	0.80	4	3.20	12.10
2.	ՊՈՂՊԱՏԵ ԽՈՂՈՎԱԿ □ 40x40x2 մմ	0.79	4	3.16	8.00
3.	ՊՈՂՊԱՏԵ ԹԻԹԵՂ 790x790x1.5 մմ /2 հատ/ -				14.7 կգ
4.	ԾԽՆԻ Φ 10x100 մմ -				2 հատ
5.	ՄԵՏԱՂԱԿԱՆ ԲՈՆԱԿ -				1 հատ
6.	ՓՐՓՐԱՊԼԱՍՏ / ՀԱՍՏ 790x790x40 մմ. / -				0.63 $մ^2$
	ՄԵՏԱՂԱԿԱՆ ԷԼԵՄԵՆՏՆԵՐԻ ՅՈՒՂԱՆԵՐԿՈՒՄ ԵՐԿՈՒ ԱՆԳԱՄ -				4.0 $մ^2$
	ՓԱԿԱՆ				1 հատ
	ՊՈՂՊԱՏԵ ԱՆԿՅՈՒՆԱԿ L 50x50x5 մմ L=50 մմ		4 հատ		0.6 կգ
	ՆԵՐԴԻՐ ԷԼԵՄԵՆՏ ՆԷ 1				
1.	ՄԵՏԱՂԱԿԱՆ ՁՈՂ Φ 12A III	0.25	4	1	0.9 կգ
2.	ՄԵՏԱՂԱԿԱՆ ԹԵՐԹ 120x120x10 մմ				9.0 կգ

ԾԱՆՈԹՈՒԹՅՈՒՆ

1. ԲՈԼՈՐ ՄԵՏԱՂԱԿԱՆ ԷԼԵՄԵՆՏՆԵՐԻ ՄԻԱՑՈՒՄԸ ԻՐԱԿԱՆԱՑՆԵԼ ԵՌԱԿՑՄԱՆ ՄԻՋՈՑՈՎ, Ý-42 Ա ՏԻՊԻ ԷԼԵԿՏՐՈԴՆԵՐՈՎ:
2. Յուղաներկ՝ ГОСТ 695-77:

ՓՈՐՁԱՔՆՆՈՒԹՅՈՒՆ 20 . 11 . 2024

ՆԵՐԴԻՐ ԷԼԵՄԵՆՏ ՆԷ - 1

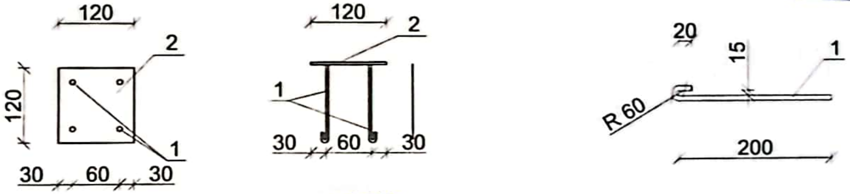

ՏՆՕՐԵՆ	Հ.ԴԱՎԹՅԱՆ	ՀՀ ՍՅՈՒՆԻՔԻ ՄԱՐԶԻ ՄԵՂՐԻ ՀԱՄԱՅՆՔԻ ՄԵՂՐԻ ՔԱՂԱՔԻ [illegible] ՓՈՂՈՑԻ ԹԻՎ 14 ԲԱԶՄԱԲՆԱԿԱՐԱՆ ՇԵՆՔԻ ՏԱՆԻՔԻ ՎԵՐԱՆՈՐՈԳՈՒՄ	ՓՈՒԼ	
Ն.Գ.Ճ	Ն.ԱՇՐԱՖՅԱՆ			
ԳԾԵՑ	Ն.ԱՇՐԱՖՅԱՆ	ՊԱՏՎԻՐԱՏՈՒ՝ ՄԵՂՐԻ ՀԱՄԱՅՆՔԱՊԵՏԱՐԱՆ	ԹԵՐԹ	ԹԵՐԹԵՐ
			ՃՏ-13	
		ՏԱՆԻՔԻ ՄԵՏԱՂԱԿԱՆ ՄՏՈՑԻ ԱՍՏԻՃԱՆՆԵՐ, ՏԱՆԻՔԻ ՄԵՏԱՂԱԿԱՆ ՄՏՈՑ, ՄԱՍՆԱԳՐԵՐ	ԷԼԵԿՇԻՆ	

Сканировано с CamScanner

ԳՈՒՆԱՎՈՐ ՑԻՆԿԱՊԱՏ ՊՐՈՖԻԼԱՎՈՐ ԹԻԹԵՂԻ ԱՄՐԱՑՄԱՆ ՀԱՆԳՈՒՅՑ

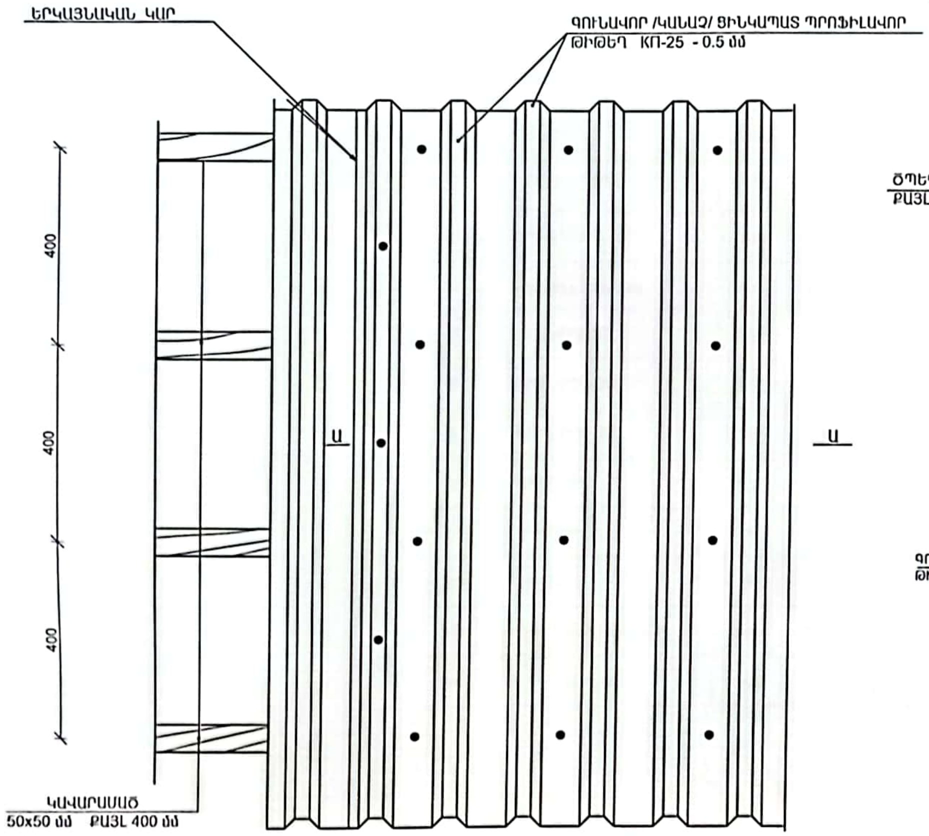

ԿՏՐՎԱԾՔ Ա-Ա

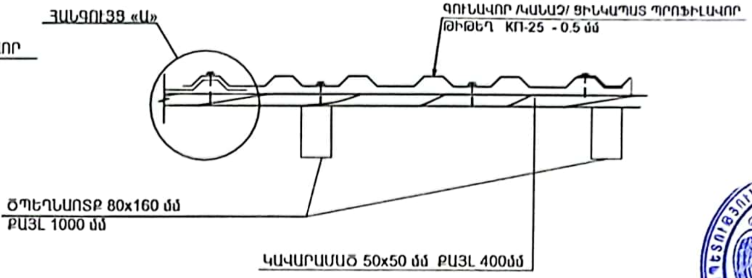

ՀԱՆԳՈՒՅՑ «Ա»

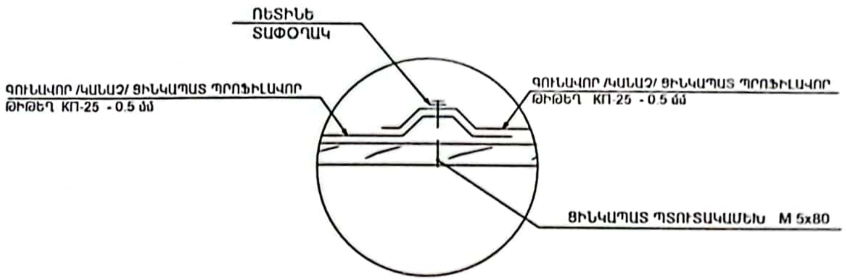

ՓՈՐՁԱՔՆՆՈՒԹՅՈՒՆ 20.11.2025

ԾԱՆՈԹՈՒԹՅՈՒՆ

1. ՏԱՆԻՔԻ ԱՄԲՈՂՋ ՓԱՅՏԱՆՅՈՒԹԸ ՀԱԿԱՍԵՊՏԻԿԱՑՆԵԼ ԵՎ ՄՇԱԿԵԼ ՀԱԿԱՀՐԴԵՀԱՅԻՆ ԼՈՒԾՈՒՅԹՈՎ;
2. ՏԱՆԻՔԻ ԾԱԾԿՈՒՅԹԸ ԳՈՒՆԱՎՈՐ /ԿԱՆԱՉ/ ՑԻՆԿԱՊԱՏ ՊՐՈՖԻԼԱՎՈՐ ԹԻԹԵՂԻՑ ՆԱԽԱՏԵՍՎԱԾ Է ԱՄՐԱՑՆԵԼ ԻՆՔՆԱԿՏՐՈՂ ՊՏՈՒՏԱԿՆԵՐՈՎ ;
3. ՀԵՂՅՈՒՍԱՅԻՆ ՄԻԱՑՈՒՄՆԵՐՈՒՄ ՏԱՓՕՂԱԿՆԵՐԻ ԵՎ ՀԱԿԱՄԱՆԵԿՆԵՐԻ ՏԵՂԱԴՐՈՒՄԸ ՊԱՐՏԱԴԻՐ Է։

ՏՆՕՐԵՆ	Հ.ԴԱՎԹՅԱՆ	ՀՀ ՍՅՈՒՆԻՔԻ ՄԱՐԶԻ ՄԵՂՐԻ ՀԱՄԱՅՆՔԻ ՄԵՂՐԻ ՔԱՂԱՔԻ [illegible] ՓՈՂՈՑԻ ԹԻՎ 14 ԲԱԶՄԱԲՆԱԿԱՐԱՆ ՇԵՆՔԻ ՏԱՆԻՔԻ ՎԵՐԱՆՈՐՈԳՈՒՄ	ՊԱՏՎԵՐ
Ն.Գ.Ճ	Ն.ԱՇՐԱՖՅԱՆ		
ԳԾԵՑ	Ն.ԱՇՐԱՖՅԱՆ	ՊԱՏՎԻՐԱՏՈՒ՝ ՄԵՂՐԻ ՀԱՄԱՅՆՔԱՊԵՏԱՐԱՆ	ԹԵՐԹ / ԹԵՐԹԵՐ
			ԿԾ-14
		[illegible]ՊԱՏ ՊՐՈՖԻԼԱՎՈՐ ԹԻԹԵՂԻ ԱՄՐԱՑՄԱՆ ՀԱՆԳՈՒՅՑ ԿՏՐՎԱԾՔ Ա-Ա ՀԱՆԳՈՒՅՑ «Ա»	ԷԼԵԿՈՆ

Сканировано с CamScanner

ՏԱՆԻՔԻ ՓԱՅՏԵ ԿՈՆՍՏՐՈՒԿՑԻԱՆԵՐԻ ՄԱՍՆԱԳԻՐ

[illegible]	[illegible]	Չափերը			[illegible]	[illegible]	[illegible]
		[illegible]	[illegible]	[illegible]			
1	[illegible]	100	180	48.0	[illegible]	48.0	0.87
2	[illegible]	80	160	380.0	1	[illegible]	4.87
3	[illegible]	100	100	62.0	1	[illegible]	[illegible]
4	ՏԱՓԱԿԵՐԱՆ	150	100	62.0	1	62.0	0.93
5	ԿԱՆԳՆԱԿ	100	100	110.0	1	110.0	1.1
6	ՓԱՅՏԵ ՉՈՐՍՈՒ	50	50	40.0	1	40.0	0.1
7	ՄԱԿԱԴՐԱԿ	100	50	100.0	1	100.0	0.5
8	ՈՐՄՆԱՓԱՅՏ	100	100	75.0	1	75.0	0.75
9	ԿԱՎԱՐԱՆԱԾ	50	50	830.0	1	830.0	2.08
10	ԿՑՈՐԴԻՉ	50	80	90.0	1	90.0	0.36
11	ԹԵՔԱՆ	80	120	48.0	1	48.0	0.47
12	ՉԳԱՆ	60	120	46.0	1	46.0	0.34
13	ՋՐՀՈՐԴԱՆԻ ՏԱԽՏԱԿ	100	50	546.0	1	546.0	2.73
14	ԴԻՊԻ ՏԱԽՏԱԿ	100	50	224.0	1	224.0	1.12

20 11 25

Сканировано с CamScanner

ՏԱՆԻՔԻ ՎԵՐԱՆՈՐՈԳՄԱՆ ԱՇԽԱՏԱՆՔՆԵՐԻ ՄԱՍՆԱԳԻՐ

1.	ՏԱՆԻՔԻ ՓԱՅՏԵ ԿՈՆՍՏՐՈՒԿՑԻԱՆԵՐԻ ՄՇԱԿՈՒՄ ՀԱԿԱՀՐԱԴԵՀԱՅԻՆ ԵՎ ՀԱԿԱՍԵՊՏԻԿ ԼՈՒԾՈՒՅԹՈՎ	- 10.9 [illegible]
2.	ԿԱՎԱՐԱՍԱԾԻ ԿՈՆՍՏՐՈՒԿՑԻԱՆԵՐԻ ՄՇԱԿՈՒՄ ՀԱԿԱՀՐԱԴԵՀԱՅԻՆ ԵՎ ՀԱԿԱՍԵՊՏԻԿ ԼՈՒԾՈՒՅԹՈՎ	- 352,0 մ²
3.	ՏԱՆԻՔԻ ԾԱԾԿՈՒՅԹԻ [illegible] ՑԻՆԿԱՊԱՏ [illegible] / հաստ.- 0.5 մմ/	- 352.0 մ²
4.	ՋՐՀՈՐԴԱՆ[illegible] ԿԱՌՈՒՑՈՒՄ ԳՈՒՆԱՎՈՐ /ԿԱՆԱՉ/ ՑԻՆԿԱՊԱՏ ԹԻԹԵՂԻՑ / հաստ.- 0.5 մմ/	- 78.0 գծմ
5.	ՋՐՀՈՐԴԱՆԻ [illegible] ՏԱՆԻՔԻ ԳՈՒՆԱՎՈՐ ՑԻՆԿԱՊԱՏ ԹԻԹԵՂԻՑ / հաստ.- 0,5 մմ/	- 90 հատ
6.	ՊԻՊԵՐԻ ԿԱՌՈՒՑՈՒՄ ԳՈՒՆԱՎՈՐ /ԿԱՆԱՉ/ ՑԻՆԿԱՊԱՏ ԹԻԹԵՂԻՑ [illegible]	- 19.6 [illegible]
7.	ՋԵՂՆԱԼՈՒ[illegible] ԿԱՌՈՒՑՈՒՄ	- 2 հատ
8.	ՋԵՂՆԱԼՈՒՍԱՄՈՒՏՆԵՐԻ ՊԱՏԵՐԻ ԵՐԵՍԱՊԱՏՈՒՄ ԳՈՒՆԱՎՈՐ /ԿԱՆԱՉ/ ՑԻՆԿԱՊԱՏ ԹԻԹԵՂԻՑ ԳՈԳՆՈՑԻ ՀԵՏ ՄԻԱՍԻՆ /հաստ. 0,5 մմ/	- 9,4 մ²
9.	ՋՐԱՏԱՐ ԽՈՂՈՎԱԿՆԵՐԻ ՏԵՂԱԴՐՈՒՄ ԳՈՒՆԱՎՈՐ /ԿԱՆԱՉ/ ՑԻՆԿԱՊԱՏ ԹԻԹԵՂԻՑ Φ150 մմ /հաստ.- 0.5 մմ/	- 64.0 գծմ
10.	ՁԱԳԱՐՆԵՐԻ ՏԵՂԱԴՐՈՒՄ ԳՈՒՆԱՎՈՐ /ԿԱՆԱՉ/ ՑԻՆԿԱՊԱՏ ԹԻԹԵՂԻՑ /հաստ.- 0.5 մմ/	- 4 հատ
11.	ԾՈՒՆԿԵՐԻ ՏԵՂԱԴՐՈՒՄ ԳՈՒՆԱՎՈՐ /ԿԱՆԱՉ/ ՑԻՆԿԱՊԱՏ ԹԻԹԵՂԻՑ /հաստ.- 0.5 մմ	4 հատ
12.	ՋՐԱՏԱՐ ԽՈՂՈՎԱԿՆԵՐԻ ՊԼԱՍՏՄԱՍԵ ԱՄՐԱՑՆՈՂ ԷԼԵՄԵՆՏՆԵՐԻ ՏԵՂԱԴՐՈՒՄ /ԳՈՐԾԱՐԱՆԱՅԻՆ ԱՐՏԱԴՐՈՒԹՅԱՆ ԽԱՄՈՒՏՆԵՐ	- 64 հատ
13.	ՌԵՏԻՆԵ ՏԱՓՕՂԱԿՈՎ ՑԻՆԿԱՊԱՏ ՊՏՈՒՏԱԿԱՄԵԽ M 5x80	- 2120 հատ
14.	ՊՈՂՊԱՏԵ ՊԱՇՏՊԱՆԻՉ ՃԱՂԱՇԱՐԻ ՏԵՂԱԴՐՈՒՄ	- 75.0 գծմ
15.	ՊՈՂՊԱՏԵ ՊԱՇՏՊԱՆԻՉ ՃԱՂԱՇԱՐԻ ՅՈՒՂԱՆԵՐԿՈՒՄ	- 18.2 մ²
16.	ՃԱՐՄԱՆԴՆԵՐԻ ՏԵՂԱԴՐՈՒՄ Φ10 L=350 մմ /430 հատ/	- 92.9 կգ
17.	ԱՆՑՔԵՐԻ ԲԱՑՈՒՄ ՊԱՏԵՐՈՒՄ Φ20, L=200 մմ	- 38 հատ
18.	ՓՇԱՅՈՂ Φ18	- 22.8 կգ
19.	Φ 5 ՄԵՏԱՂԱԿԱՆ ՉԳԻՉ ԼԱՐ	- 7.9 կգ
20.	ՏԱՆԻՔԻ [illegible]ՍՏԱՐՆԵՐԻ ՎԵՐԱՆՈՐՈԳՄԱՆ ՀԱՄԱՐ ԲԵՏՈՆ B -15	- 0.3 մ³
21	ՕԴԱՏԱՐ ՈՒՂՂԻՆԵՐԻ ԳԼԽԱՆՈՑԻ ԿԱՌՈՒՑՈՒՄ ԳՈՒՆԱՎՈՐ /ԿԱՆԱՉ/ ՑԻՆԿԱՊԱՏ ԹԻԹԵՂԻՑ /հաստ - 0.5 մմ/	- 4.2 մ²
22	ՏԱՆԻՔԻ ԵՎ ՕԴԱՏԱՐ ՈՒՂՂԻՆԵՐԻ [illegible] ՏԵՂՈՒՄ ԳՈԳՆՈՑԻ ԿԱՌՈՒՑՈՒՄ ԳՈՒՆԱՎՈՐ ՑԻՆԿԱՊԱՏ ԹԻԹԵՂԻՑ /հաստ. - 0.5 մմ/	- 7.0 մ²
23.	ՕԴԱՏԱՐ ՈՒՂՂԻՆԵՐԻ ԳԼԽԱՆՈՑԻ ՄԵՏԱՂԱԿԱՆ ԿԱՐԿԱՍԻ ԿԱՌՈՒՑՈՒՄ 40x40x3 L ընդ =18.0 մ	-68.0 կգ
24.	ՇԵՐՏԱՓՈՂՊԱՏ / հաստ 2.0 մմ, լայն 50.0 մմ/ L ընդ = 54.0 մ	- 43.0 կգ
25.	ԴՅՈՒԲԵԼ ՄԵԽ	-80 հատ
26	ՕԴԱՏԱՐ ՈՒՂՂԻՆԵՐԻ ԳԼԽԱՆՈՑԻ ՄԵՏԱՂԱԿԱՆ ԿԱՐԿԱՍԻ ՅՈՒՂԱՆԵՐԿՈՒՄ /երկու անգամ/	-8.3 մ²

ՏԱՆԻՔԻ ՔԱՆԴՄԱՆ ԱՇԽԱՏԱՆՔՆԵՐԻ ՄԱՍՆԱԳԻՐ

1	ՏԱՆԻՔԻ ԾԱԾԿՈՒՅԹԻ ԱՍԲՈՇԻՖԵՐԻ ՔԱՆԴՈՒՄ	- 352.0 մ²
2.	ՋՐՀՈՐԴԱՆԻ ՄԵՏԱՂԱԿԱՆ ԹԻԹԵՂԻ ՔԱՆԴՈՒՄ	- 78.0 գծմ
3	ՏԱՆԻՔԻ ՓԱՅՏՅԱ ՅՈՒԹԻ ՔԱՆԴՈՒՄ	- 10.2 մ³
4	ՊԻՊԵՐԻ ՔԱՆԴՈՒՄ	- 19.6 մ²
5.	ԿԱՎԱՐԱՍԱԾԻ ՏԱԽՏԱԿԻ ՔԱՆԴՈՒՄ	- 1.9 մ³
6	ՊՈՂՊԱՏԵ ՊԱՇՏՊԱՆԻՉ ՃԱՂԱՇԱՐԻ ԱՊԱՄՈՆՏԱԺՈՒՄ	- 340.0 կգ
7.	ԱՌԱՋԱՑԱԾ ԵՎ ԳՈՅՈՒԹՅՈՒՆ ՈՒՆԵՑՈՂ ՇԻՆ.ԱՂԲԻ ԲԱՐՁՈՒՄ ԵՎ ՏԵՂԱՓՈԽՈՒՄ 3 կմ	-5.6 տ .

20 11 25

ԾԽԱՄՈՒՏՔԻ ՏԱՆԻՔԻ ՀԱՏԱԿԱԳԻԾ 4.60 ՆԻՇԻ ՎՐԱ Մ:100

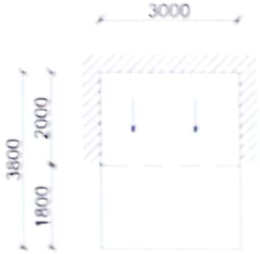

ՆԵՐԴԻՐ ԷԼԵՄԵՆՏՆԵՐԻ ՏԵՂԱԴՐՄԱՆ ՍԽԵՄԱ Մ:100

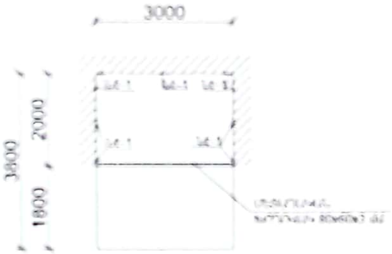

ԾԽԱՄՈՒՏՔԻ ՏԱՆԻՔԻ ՀԱՏԱԿԱԳԻԾ Մ:100

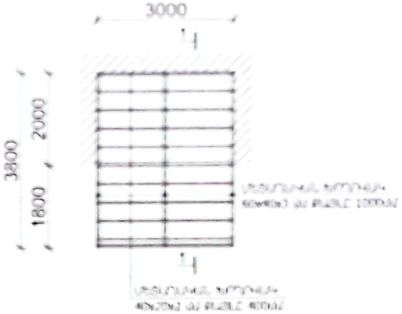

ԿՏՐՎԱԾՔ 1-1 Մ 1:50

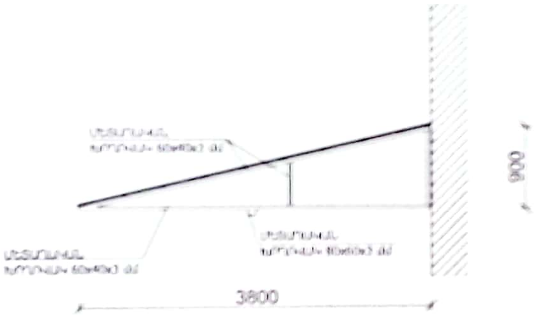

ԾԽԱՄՈՒՏՔԻ ՏԱՆԻՔԻ ՆՅՈՒԹԵՐԻ ՄԱՍՆԱԳԻՐ

Հ/Հ	[illegible]	[illegible]	[illegible]	[illegible]	[illegible]
1	[illegible]	[illegible]	[illegible]	1	[illegible]
2	[illegible]	[illegible]	[illegible]	3	[illegible]
3	[illegible]	[illegible]	5.7	12	68.4
4	[illegible]				[illegible]
5	[illegible]				[illegible]
	[illegible]				
6	[illegible]				17.0
7	[illegible] Փ 16 A500C				3.8
8	[illegible] Փ 16 L= 160մմ				- 24 հատ

[illegible]	[illegible]	[illegible] ՄԵՂՐԻ ՀԱՄԱՅՆՔԻ ՄԵՂՐԻ ՔԱՂԱՔԻ [illegible] ՓՈՂՈՑԻ ԹԻՎ 14 ԲԱԶՄԱԲՆԱԿԱՐԱՆ ՇԵՆՔԻ ՏԱՆԻՔԻ ՎԵՐԱՆՈՐՈԳՈՒՄ	ՊԱՏՎԵՐ
[illegible]	[illegible]	[illegible] ՄԵՂՐԻ ՀԱՄԱՅՆՔԱՊԵՏԱՐԱՆ	ԹԵՐԹ / ԹԵՐԹԵՐ
[illegible]	[illegible]		[illegible]-17
		ԾԽԱՄՈՒՏՔԻ ՏԱՆԻՔԻ ՀԱՏԱԿԱԳԻԾ, ԾԽԱՄՈՒՏՔԻ ՏԱՆԻՔԻ ՆՅՈՒԹԵՐԻ ՄԱՍՆԱԳԻՐ	ԷԼԵԿՇԻՆ

20 . 11 . 2025

Աշխատանքների կատարման ժամանակացույց

Հ/Հ	Աշխատանքի անվանումը	Ամիսներ											
		1	2	3	4	5	6	7	8	9	10	11	12
1	Տանիքի ծածկույթի քանդում	—											
2	Տանիքի փայտե էլեմենտներ քանդում	—	—										
3	Տանիքի փայտե էլեմենտներ կառուցում		—	—	—								
4	Տանիքի ծածկույթի կառուցում			—	—								
4	Շքամուտքի տանիքի կառուցում			—	—								

Շինարարության տևողությունը 4 ամիս

ՏՆՕՐԵՆ	Հ. ԴԱՎԹՅԱՆ	ՀՀ ՍՅՈՒՆԻՔԻ ՄԱՐԶԻ ՄԵՂՐԻ ՀԱՄԱՅՆՔԻ ՄԵՂՐԻ ՔԱՂԱՔԻ ՓԱՐԱՄԱԶ ՓՈՂՈՑԻ ԹԻՎ 14 ԲԱԶՄԱԲՆԱԿԱՐԱՆ ՇԵՆՔԻ ՏԱՆԻՔԻ ՎԵՐԱՆՈՐՈԳՈՒՄ	ՊԱՏՎԵՐ
Ն. Գ. Ճ.	Ն.ԱՇՐԱՖՅԱՆ		
ԳԾԵՑ	Ն.ԱՇՐԱՖՅԱՆ	ՊԱՏՎԻՐԱՏՈՒ՝ ՄԵՂՐԻԻ ՀԱՄԱՅՆՔԱՊԵՏԱՐԱՆ	ԹԵՐԹ / ԹԵՐԹԵՐ
			ՃՇ-18
		ԱՇԽԱՏԱՆՔՆԵՐԻ ԿԱՏԱՐՄԱՆ ԺԱՄԱՆԱԿԱՑՈՒՅՑ	ԷԼԵԿՇԻՆ

Сканировано с CamScanner